INSTRUKCJA ORYGINALNA 2/3 Zasady montażu i użytkowania
ORIGINAL INSTRUCTIONS 2/3 Installation and user manual
ORIGINÁLNÍ NÁVOD 2/3 Pravidla pro instalaci a použití

VMZ WiFi Tuya

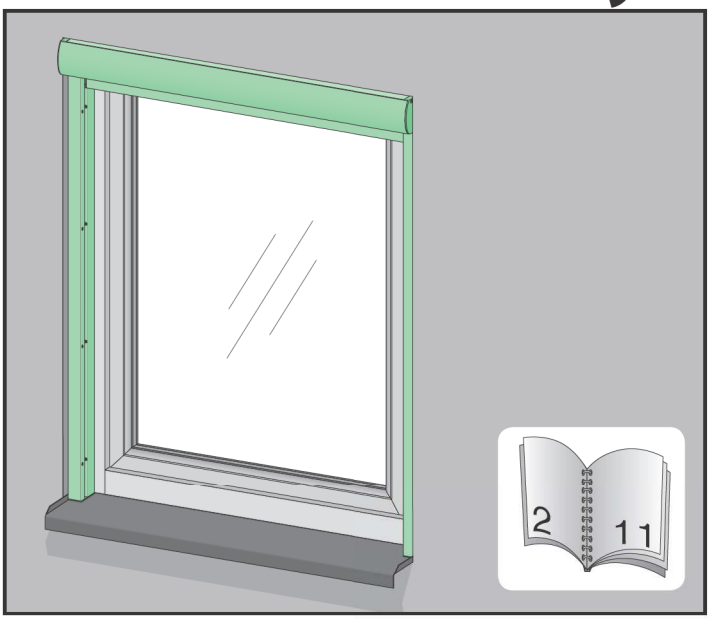

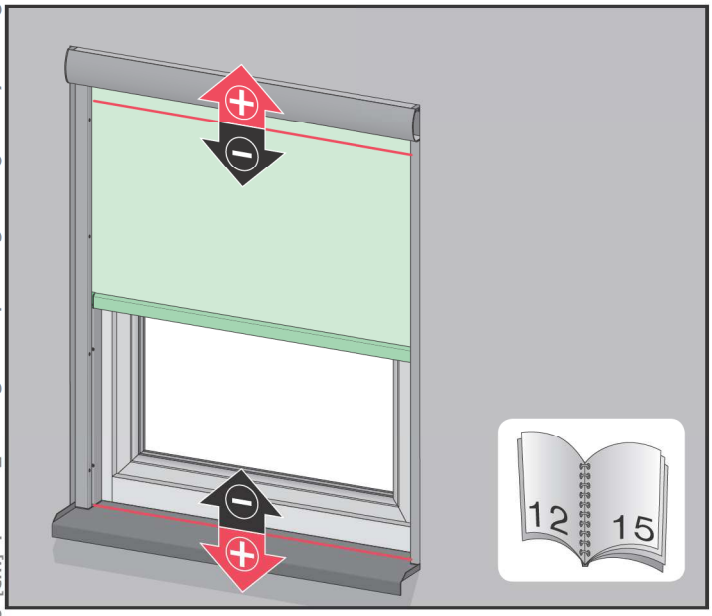

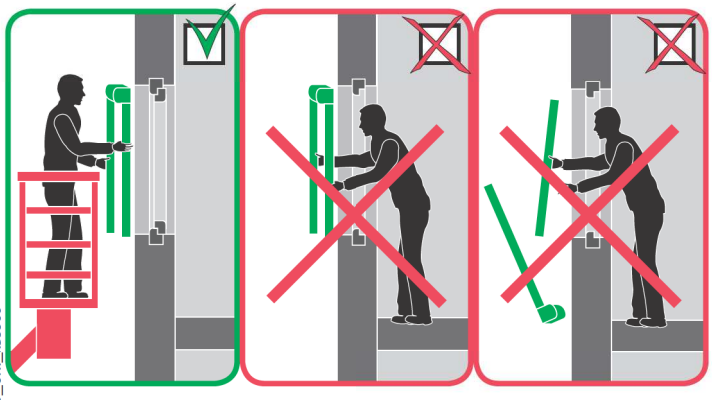

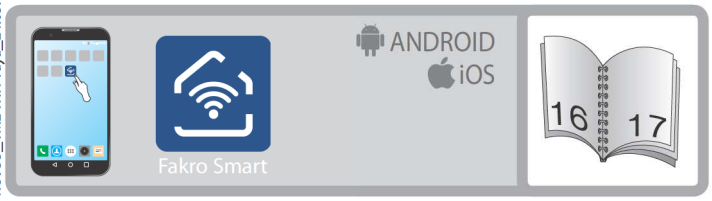

NC 9D5_VMZ WiFi Tuya_24.03.15_UNI_KB3588

PZ2

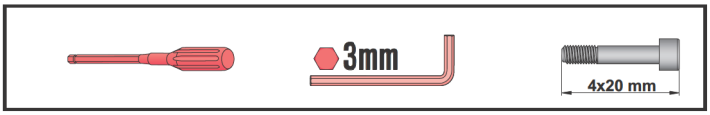
3mm
4x20 mm

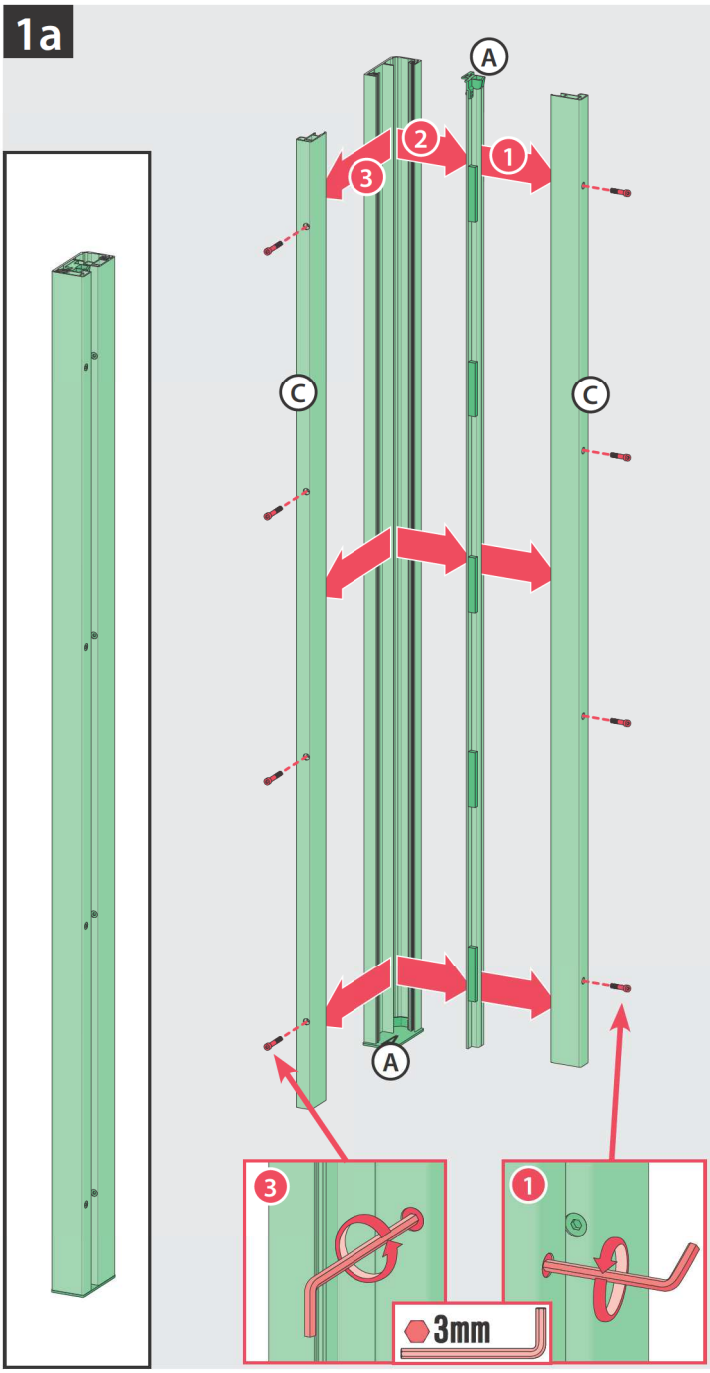
1a
A
2
1
3
C
C
A
3
1
3mm

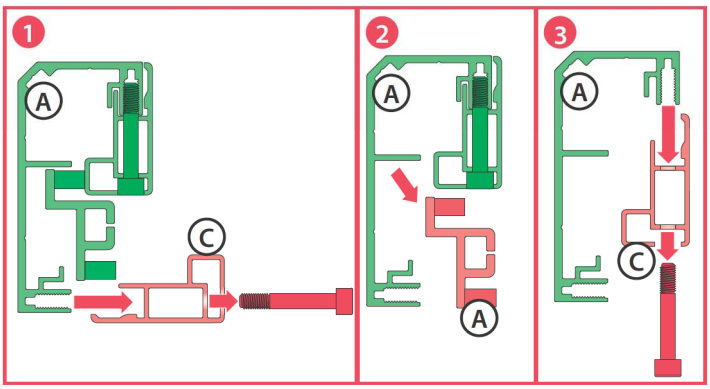
1
A
C
2
A
A
3
A
C

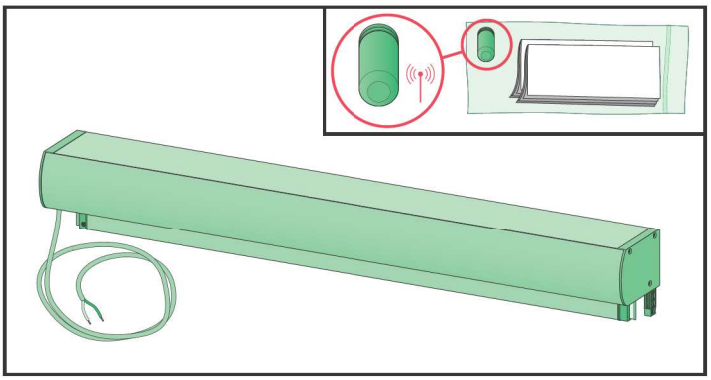

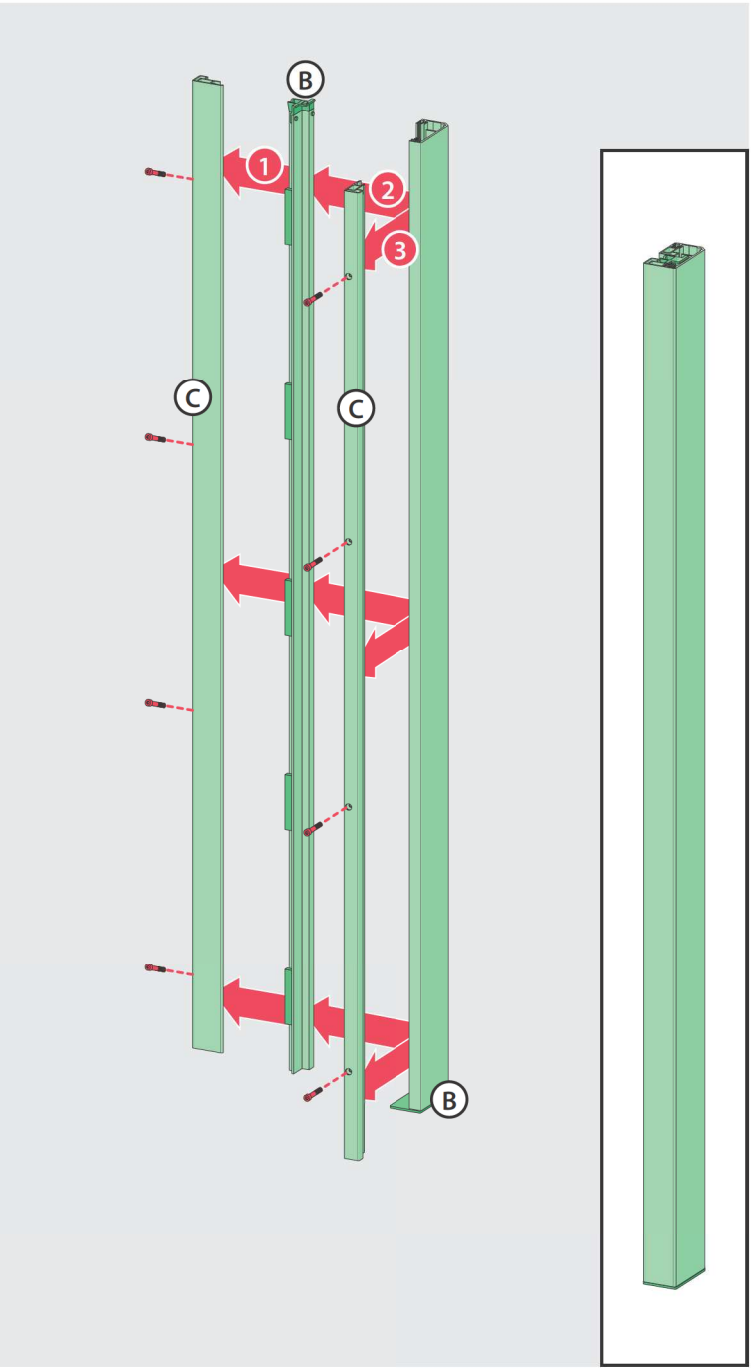
B
1
2
3
C
C
B

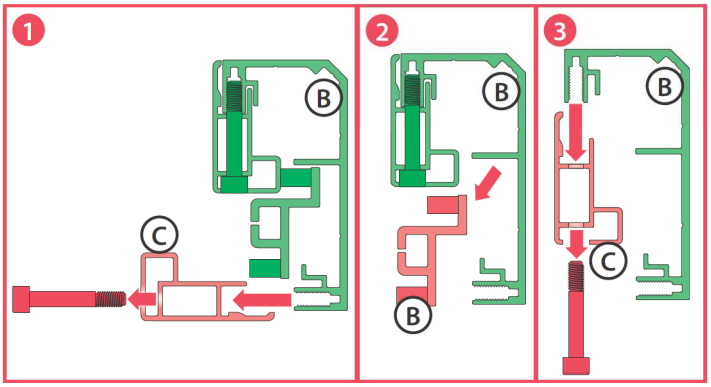
1
B
C
2
B
B
3
B
C

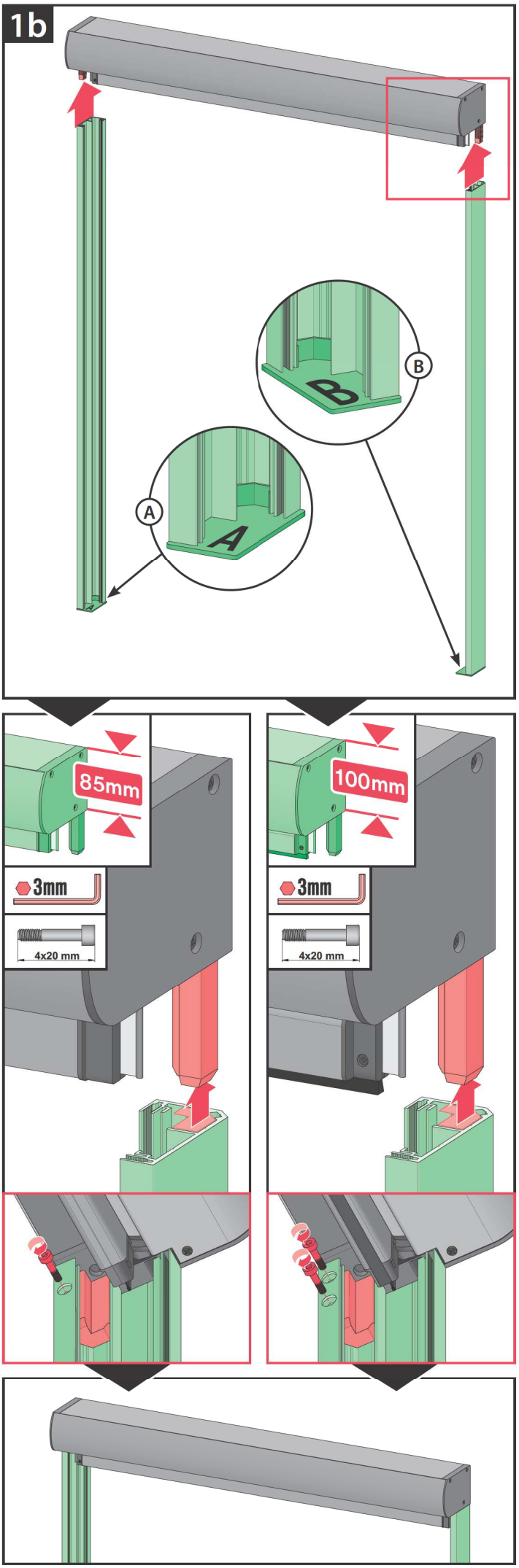
1b
A
B
85mm
3mm
4x20 mm
100mm
3mm
4x20 mm

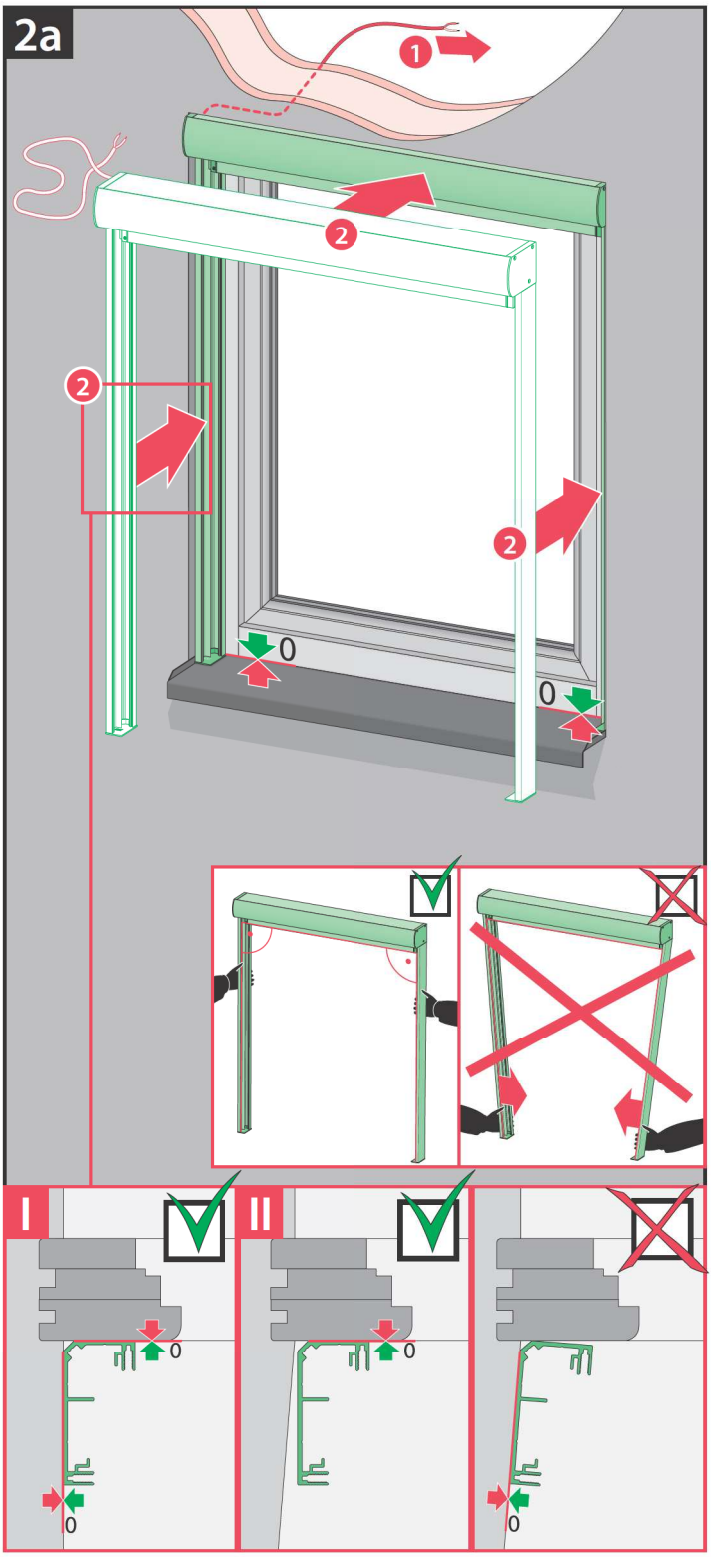
2a
1
2
2
2
0
0
I
II
0
0
0
0

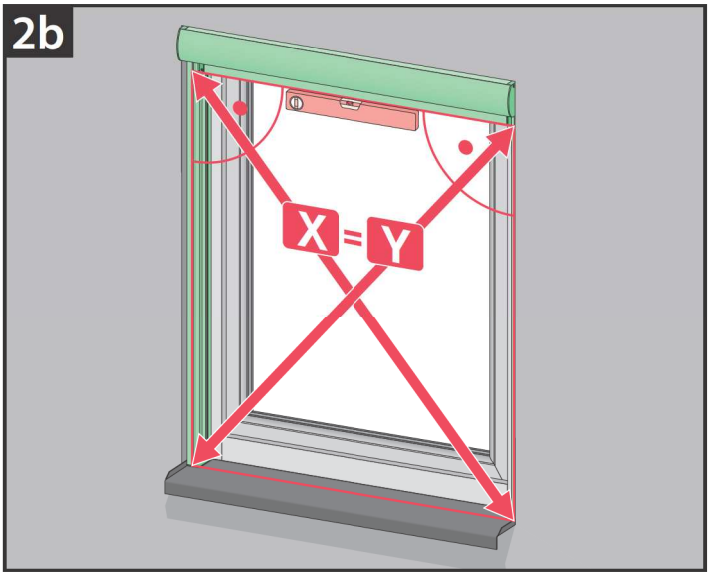
2b
X = Y

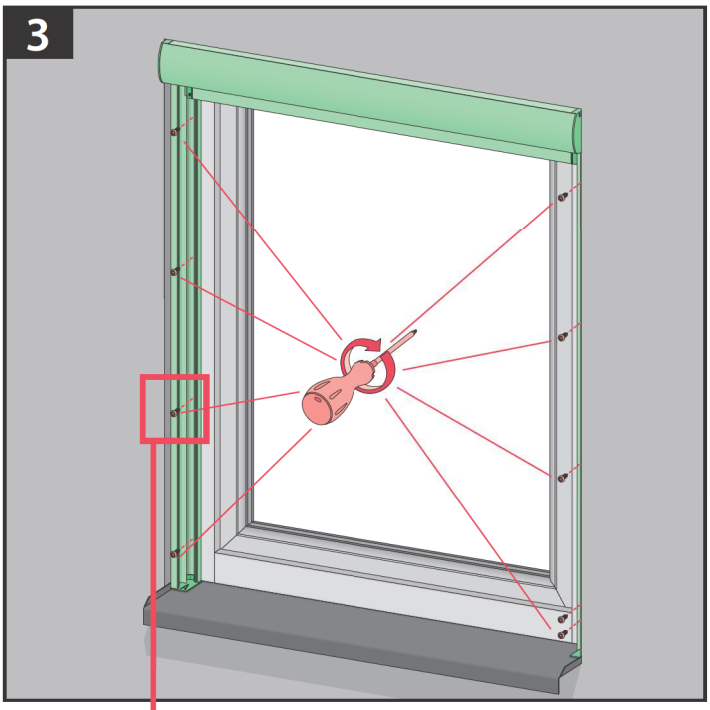
3

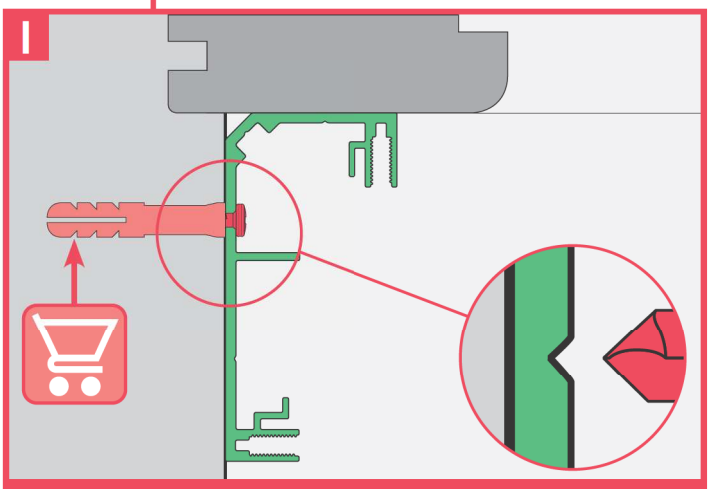
I

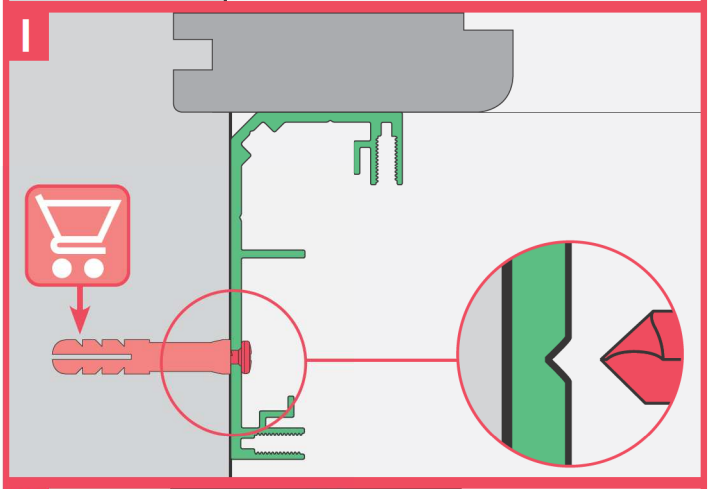
I

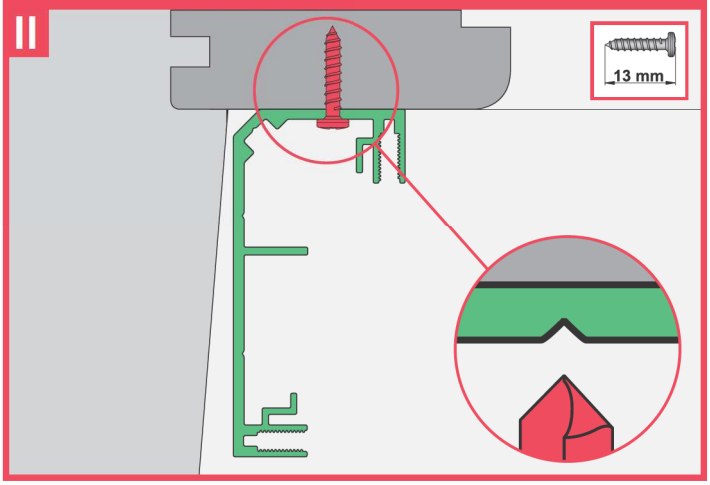
II
13 mm

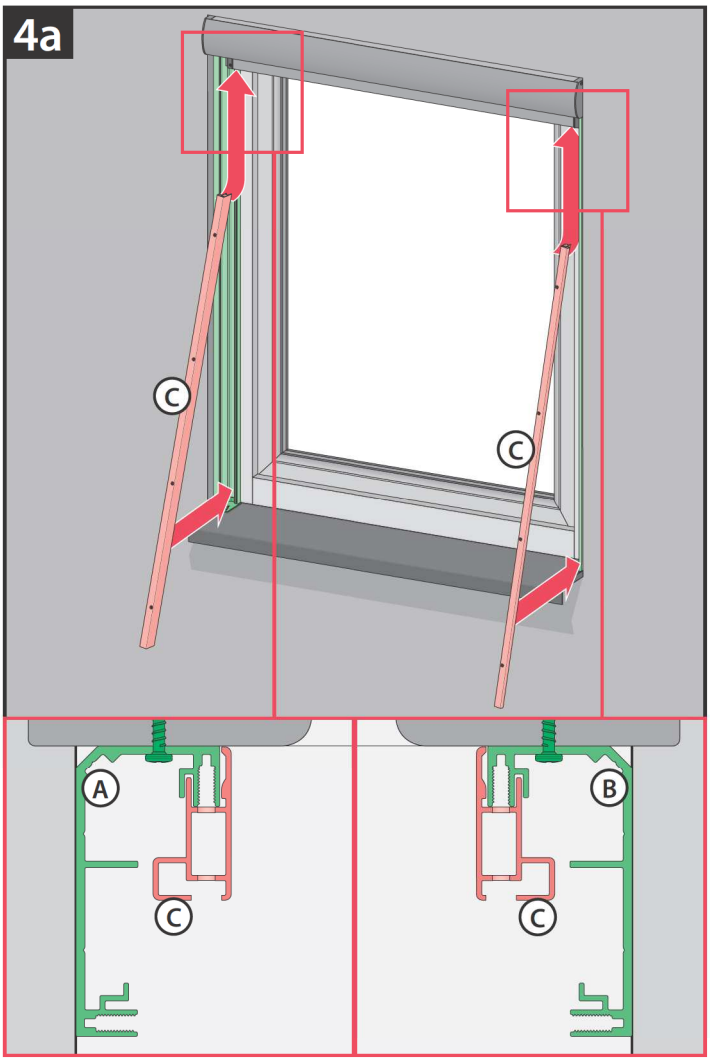
4a
C
C
A
C
B
C

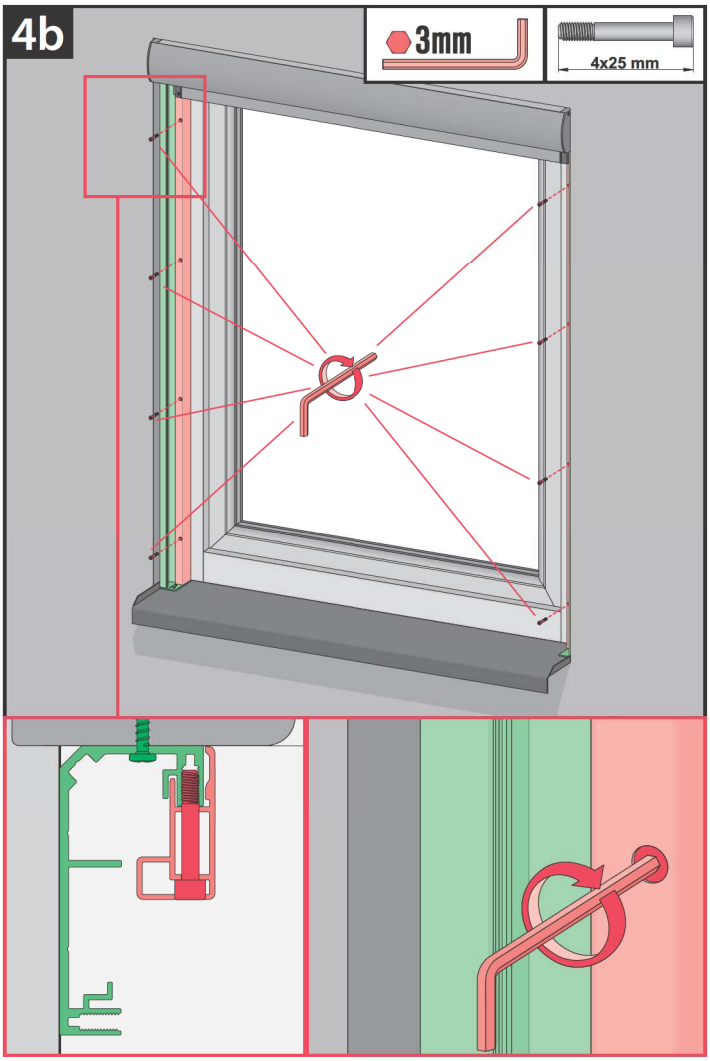
4b
3mm
4x25 mm

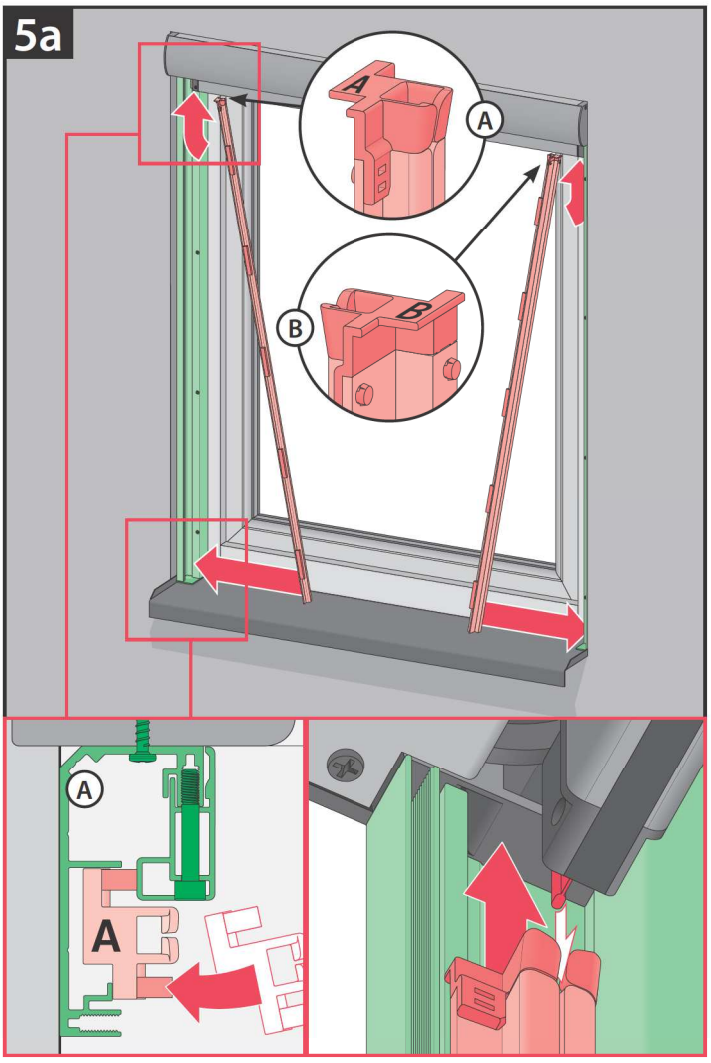
5a
A
A
B
B
A
A

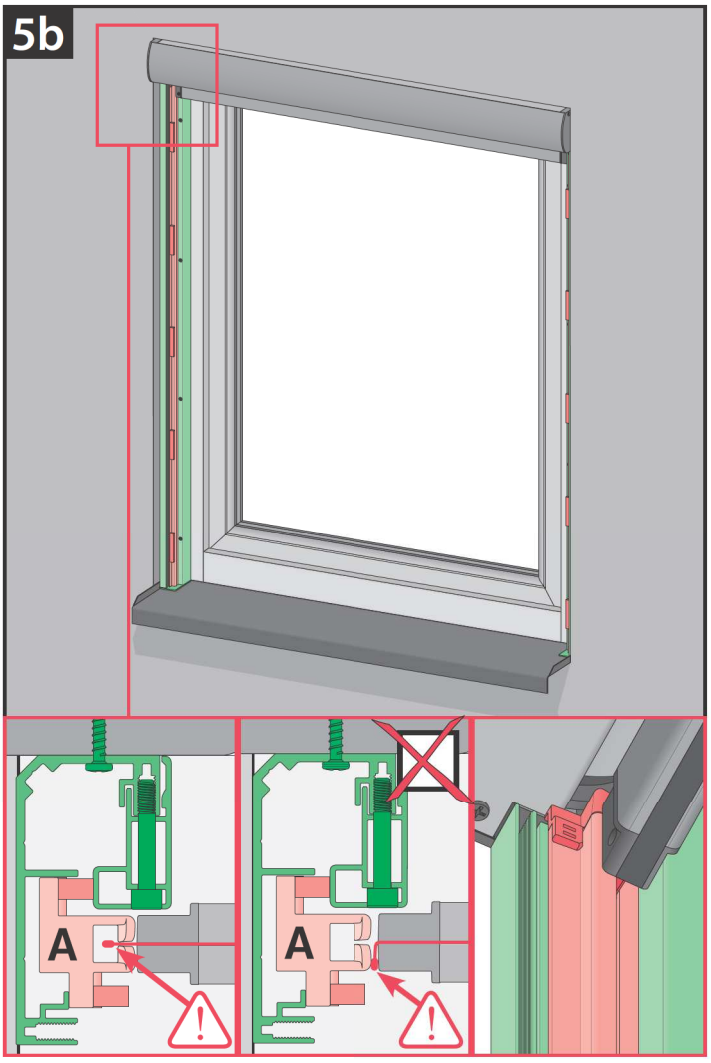
5b
A
A

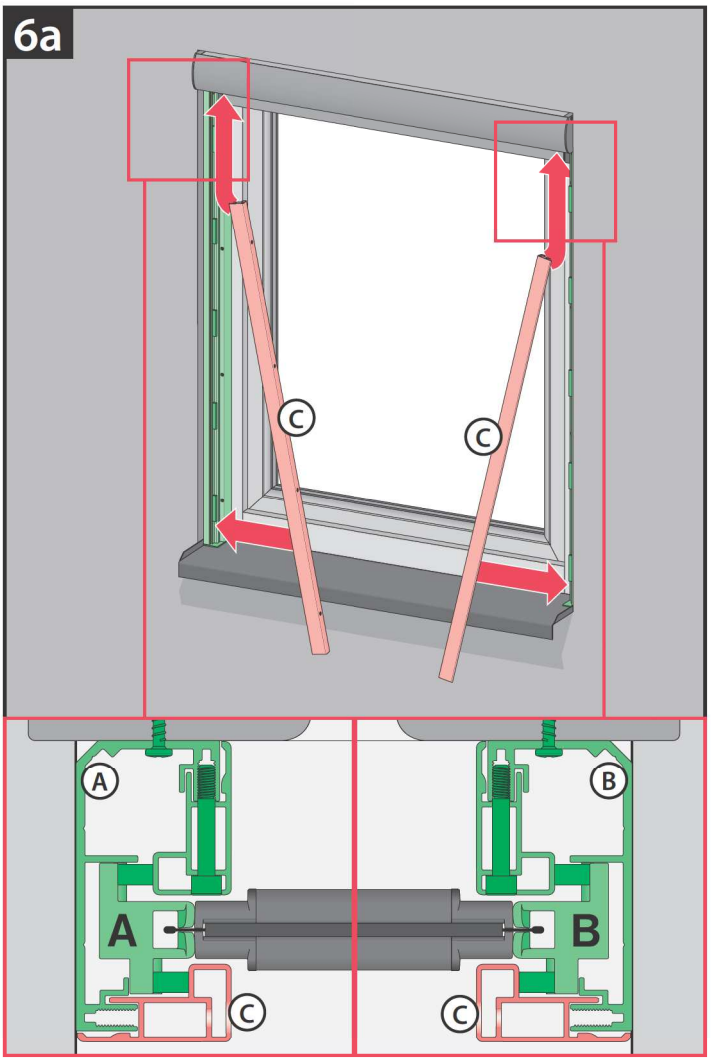
6a
C
C
A
B
A
B
C
C

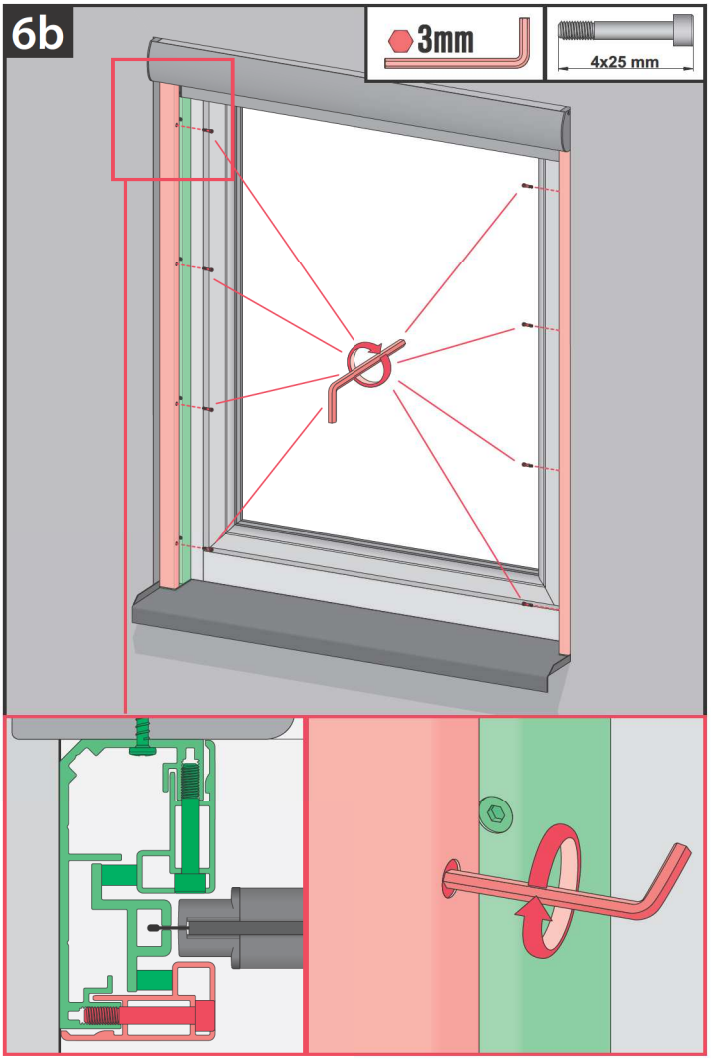
6b
3mm
4x25 mm

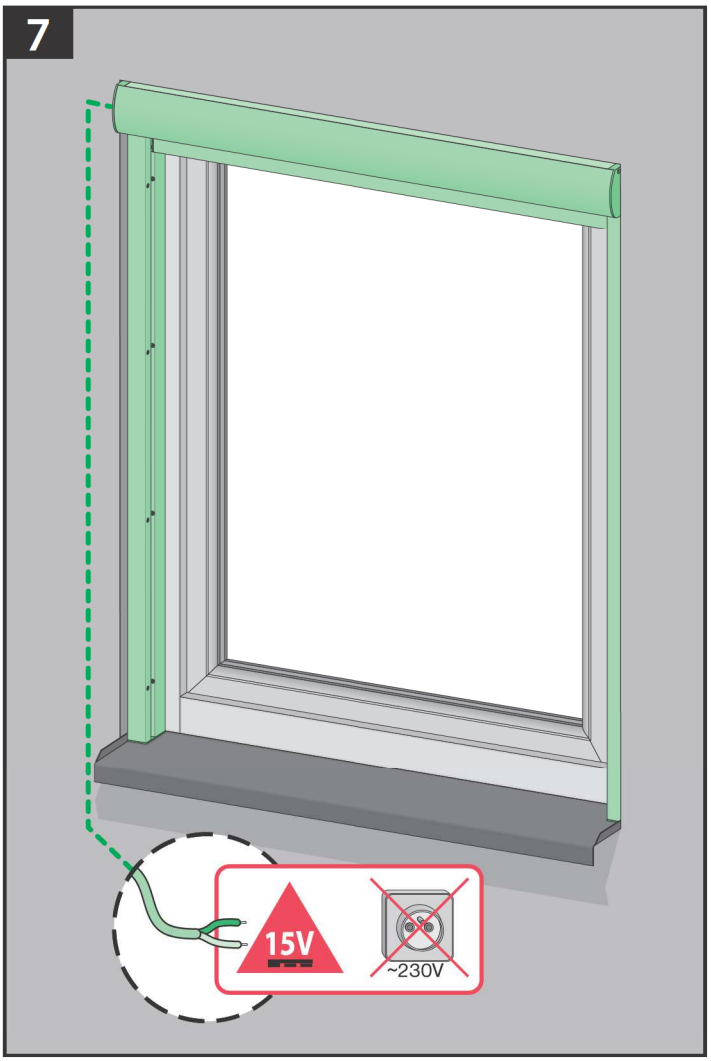
7
15V
~230V

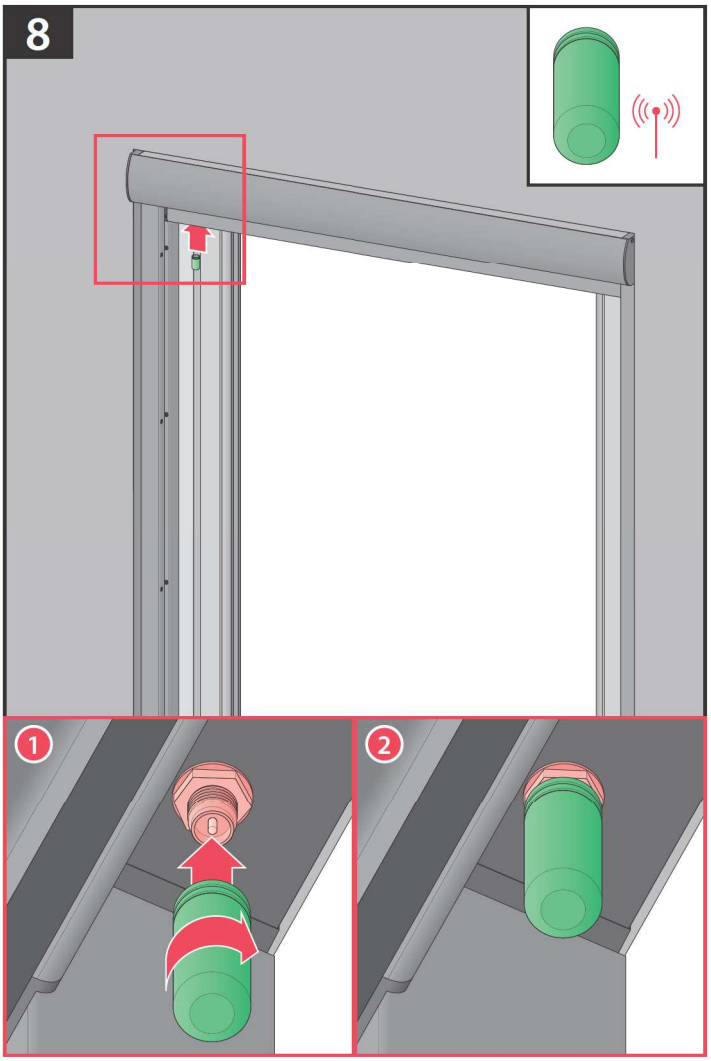
8
1
2

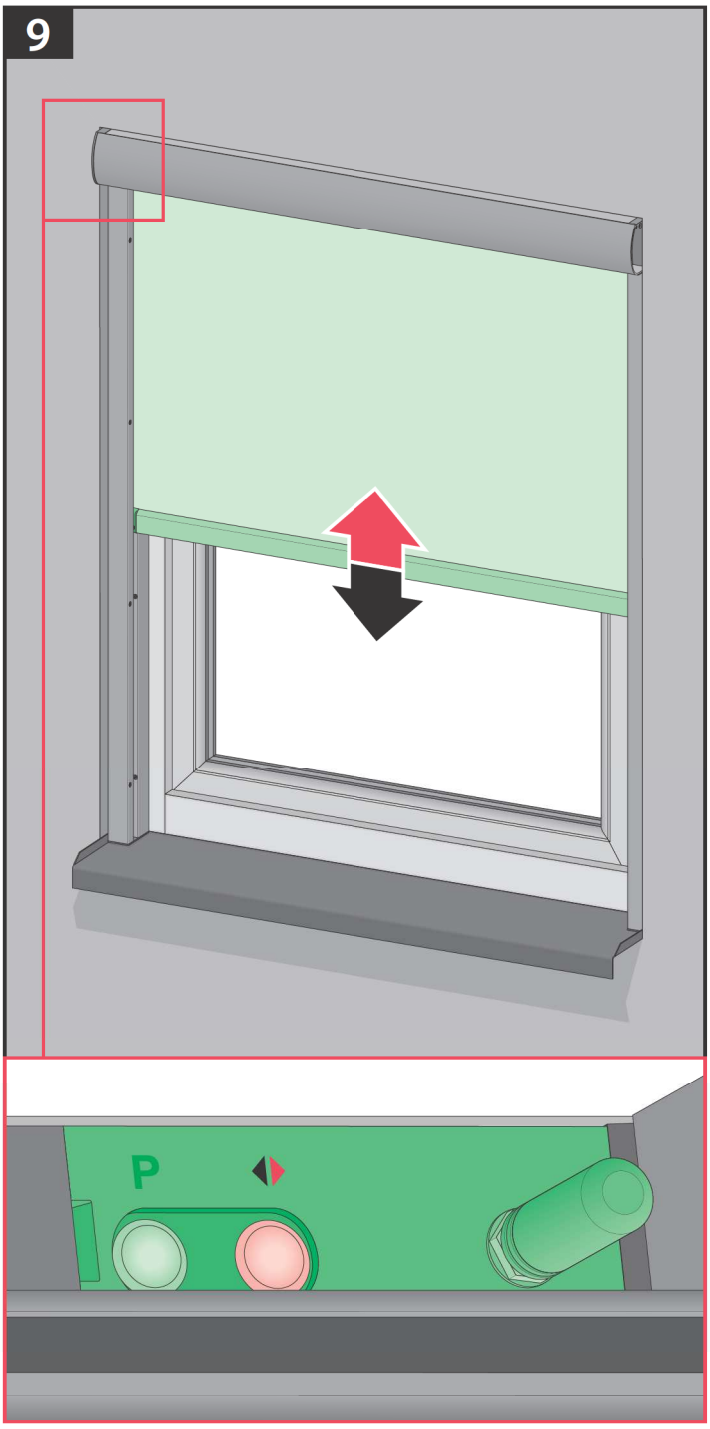
9
P

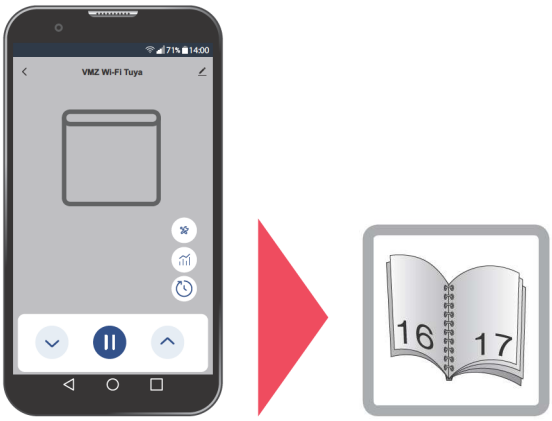
VMZ Wi-Fi Tuya
16
17

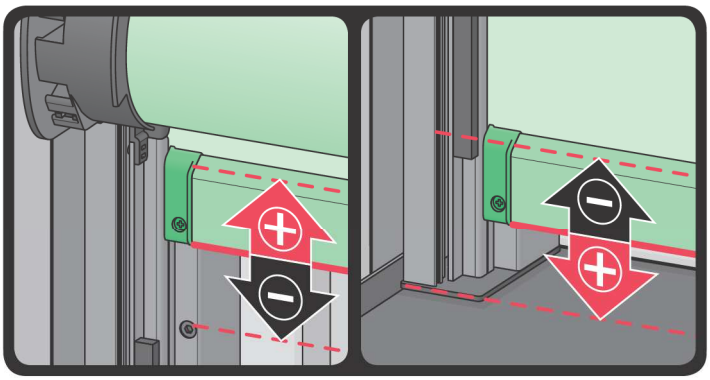

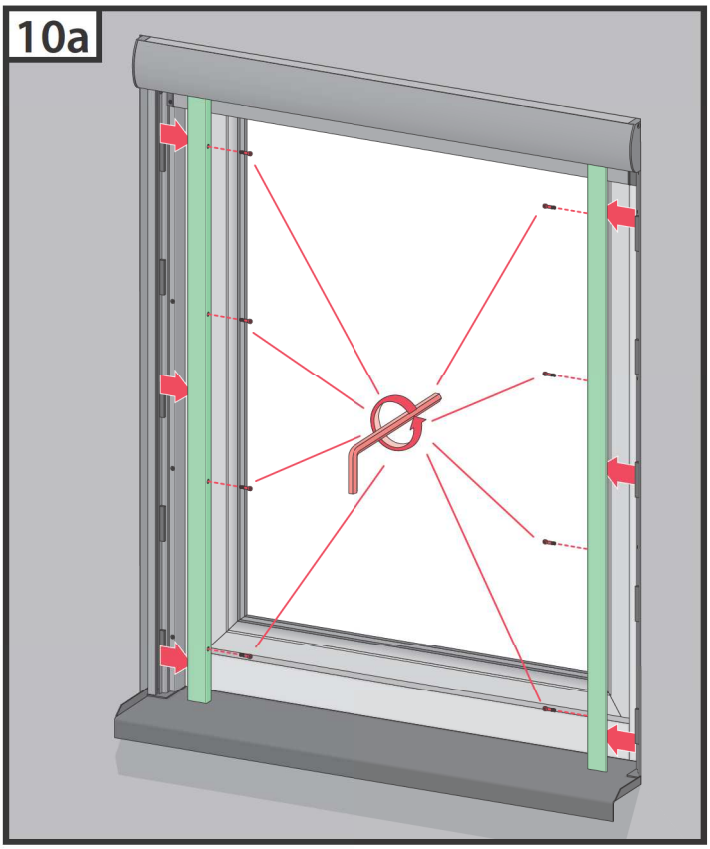
10a

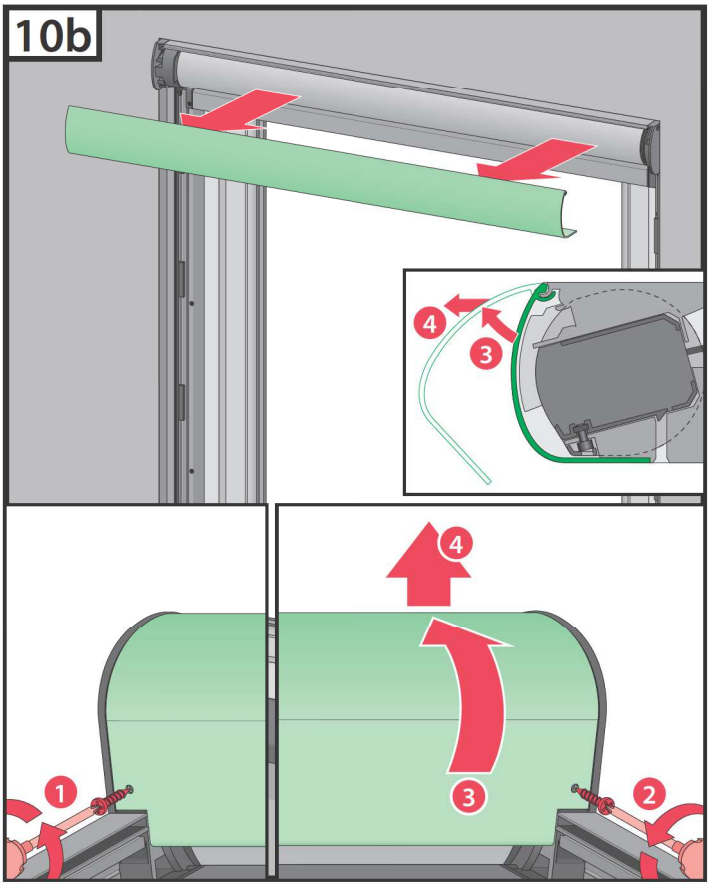
10b
4
3
4
3
1
2

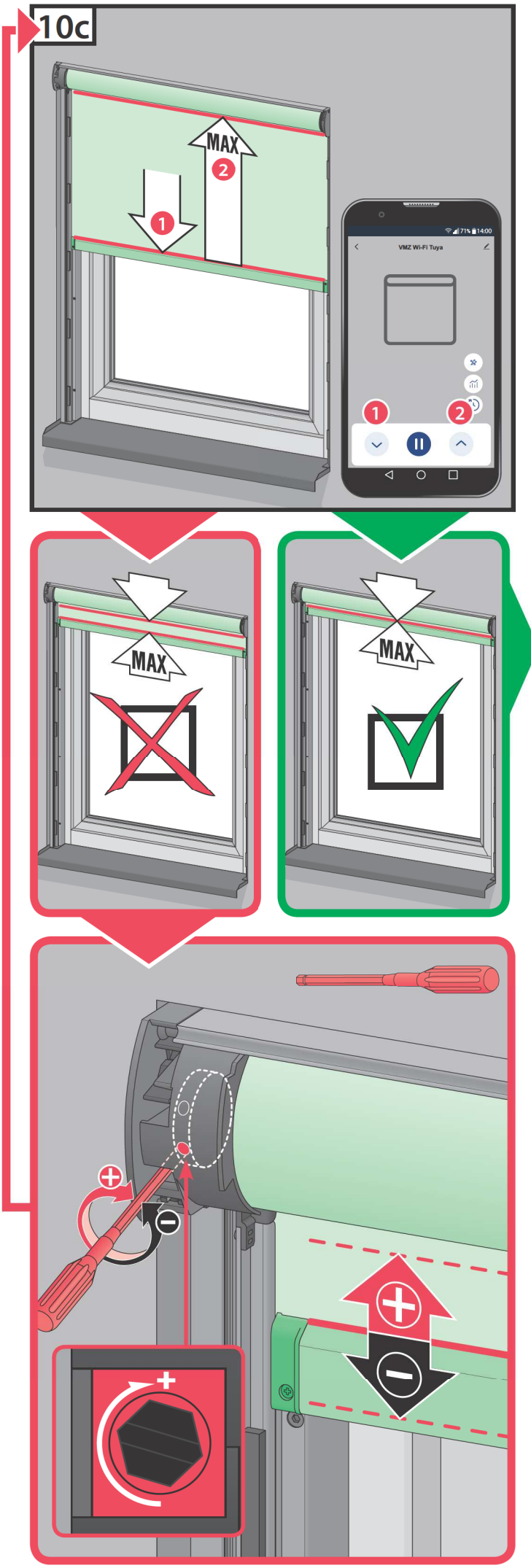
10c
MAX
1
2
VMZ Wi-Fi Tuya
MAX
MAX

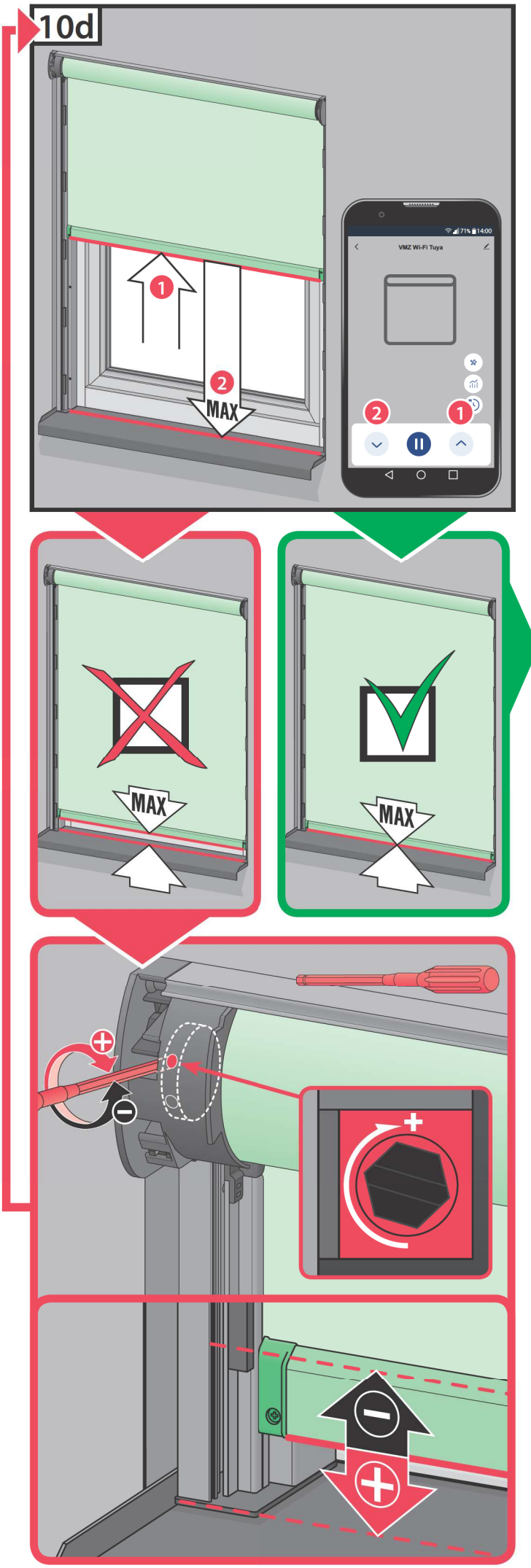
10d
1
2
MAX
VMZ Wi-Fi Tuya
2
1
MAX
MAX

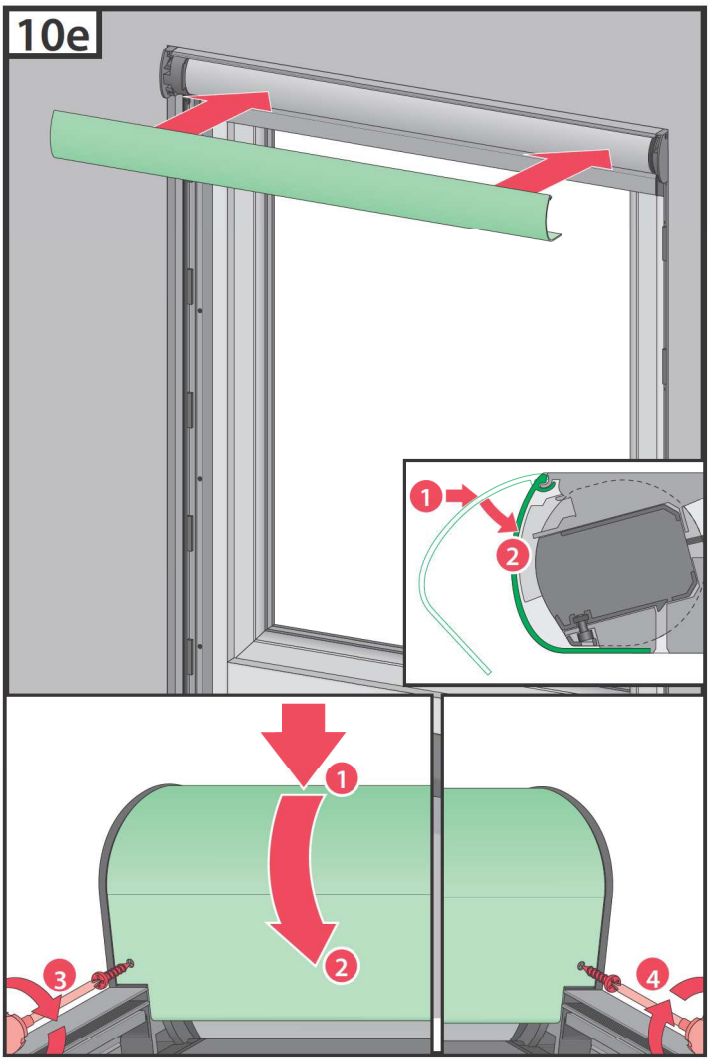
10e
1
2
1
2
3
4

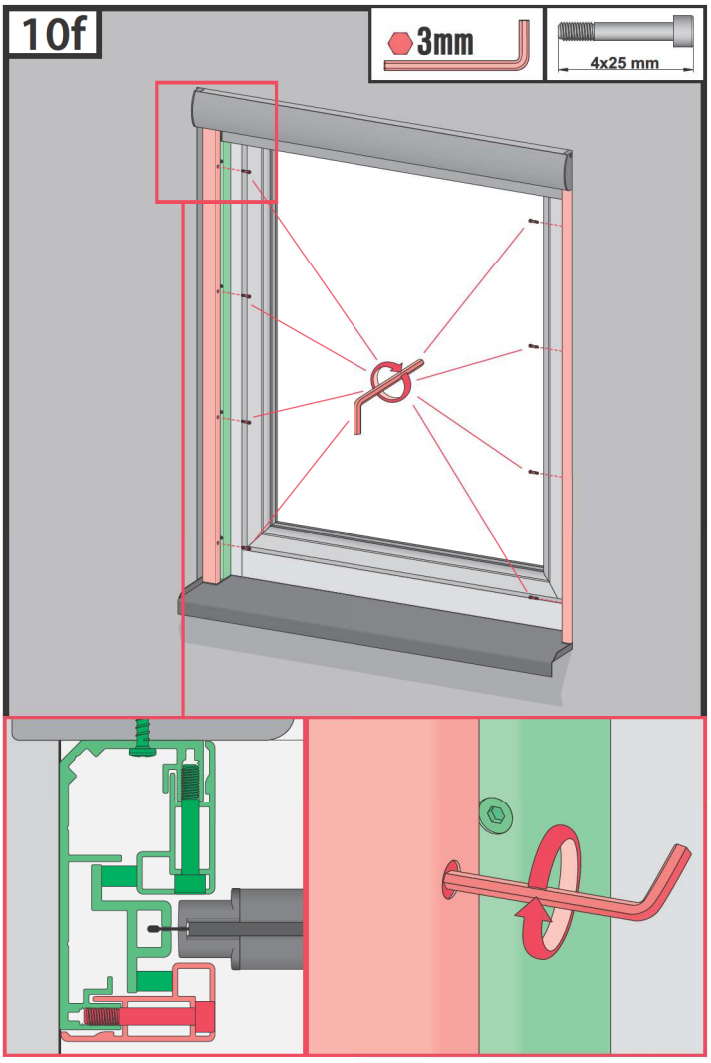
10f
3mm
4x25 mm

1

ANDROID
Fakro Smart

IOS
Fakro Smart

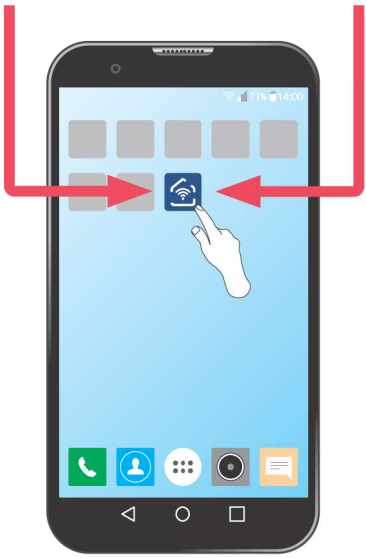

2

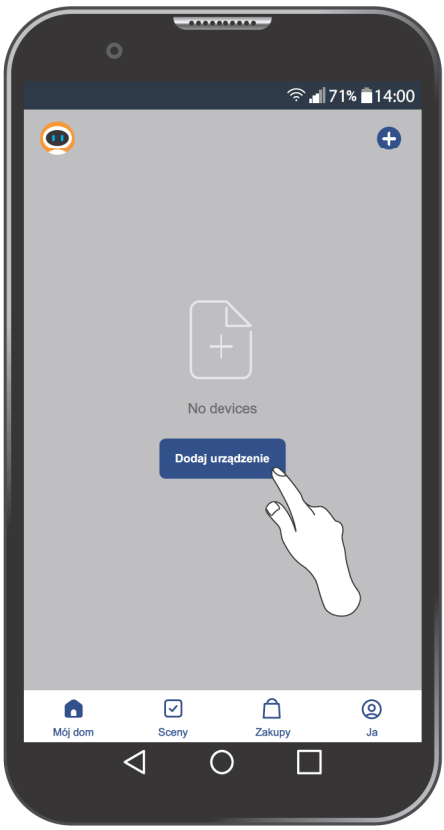

3

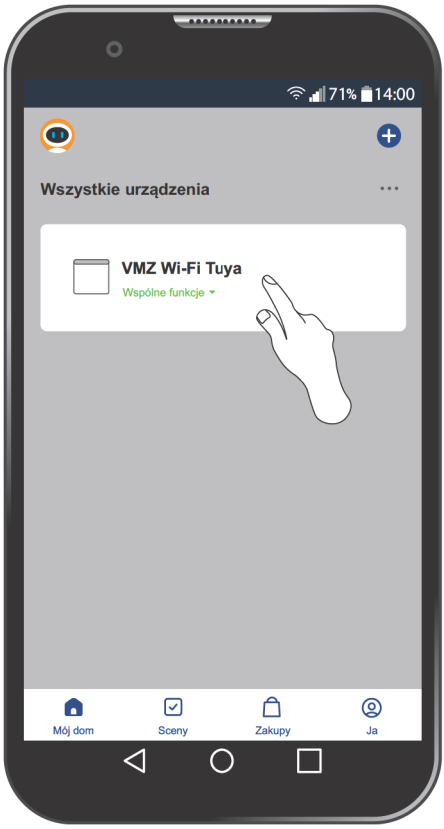
71% 14:00
Wszystkie urządzenia
VMZ Wi-Fi Tuya
Wspólne funkcje
Mój dom
Sceny
Zakupy
Ja

4

71% 14:00
VMZ Wi-Fi Tuya

PL	Przed montażem należy zapoznać się z treścią instrukcji NC9D5 „INSTRUKCJA ORYGINALNA 2/3 Zasady montażu i użytkowania”.
1a	Zdemontować profile maskujące oraz prowadnice tworzywowe z prowadnic.
1b	Połączyć prowadnice boczne z kasetą markizy.
2a	Umieścić markizę w otworze okiennym.
2b	Sprawdzić poprawność montażu markizy.
3	Przykręcić markizę do okna lub do szpalety.
4a	Umieścić profile maskujące w prowadnicach.
4b	Przykręcić profile maskujące.
5a	Umieścić prowadnice tworzywowe w prowadnicach bocznych.
5b	Zwrócić uwagę na prawidłowe umieszczenie zamka w prowadnicy.
6a	Umieścić zewnętrzne profile maskujące w prowadnicach.
6b	Przykręcić profile maskujące.
7	Podłączyć markizę do sieci za pomocą zasilacza 15VDC.
8	Zamontować antenę zewnętrzną.
9	Sterować markizą za pomocą aplikacji lub przycisków na sterowniku.
10	W razie potrzeby przeprowadzić regulację pozycji krańcowych markizy.

EN	Before installation, it is compulsory to read the NC9D5 „ORIGINAL INSTRUCTIONS 2/3 Installation and user manual”.
1a	Remove the cover strips and plastic guide rails from the guide rails.
1b	Connect the side guide rails to the awning cassette.
2a	Place the awning in the window opening.
2b	Check the correctness of the awning installaiton.
3	Screw the awning to the window or to the lining.
4a	Place the cover strips in the guide rails.
4b	Screw the cover strips.
5a	Place the plastic guide rails in the side guide rails.
5b	Make sure that the lock is properly positioned in the guide rail.
6a	Place the outer cover strips in the guide rails.
6b	Screw the cover strips.
7	Connect the awning to the network using the 15VDC power supply.
8	Install the external antenna.
9	Control the awning blind using the app or buttons on the controller.
10	If required, adjust the end positions of the awning.

BG	Производителят и Продавач не носят отговорност за неспазване на съответните закони, строителни норми и изисквания за безопасност от потребителя на продукта, архитекта, монтажника или собственика на сграда.
CZ	Výrobce ani prodejce nenesou žádnou odpovědnost za nedodržení příslušných platných zákonů, stavebních předpisů a bezpečnostních požadavků uživatelem výrobku, architektem, montážníkem nebo vlastníkem budovy.
DE	Hersteller und Verkäufer übernehmen keine Haftung für Nichtbeachtung entsprechender Rechts- und Bauvorschriften sowie Sicherheitsanforderungen seitens Produktbenutzers, Architekten, Monteurs oder Gebäudebesitzers.
EE	Tootja ja jaemüüja ei vastuta toote kasutaja, arhitekti, paigaldaja või hoone omaniku poolt kehtivate seaduste, määruste ja ohutusnõuete mittejärgimise eest.
ES	El fabricante y el vendedor no tienen ninguna responsabilidad por el incumplimiento de la ley vigente, normas de construcción y exigencias de seguridad por parte del usuario del producto, arquitecto, instalador o el propietario del edificio.
FR	Le fabricant et le revendeur ne prend aucune responsabilité de ne pas respecter les lois applicables, les règlements sur les bâtiments et les exigences de sécurité par l'utilisateur du produit, l'architecte, l'installateur ou le propriétaire du bâtiment.
GB	Manufacturer and Seller shall bear no liability for failure to comply with the applicable laws, building codes and safety requirements by the user of the product, architect, fitter or owner of the building.
HU	A Gyártó és a Forgalmazó nem vállal semmilyen felelősséget a vonatkozó törvényi, építőipari és biztonsági előírások termékfelhasználó, építész, beépítőmester vagy épülettulajdonos általi be nem tartásáért.
IT	Il Produttore e il Rivenditore non potranno essere ritenuti responsabili per il mancato rispetto, da parte dell'utente del prodotto, del progettista, dell'installatore o del proprietario dell'edificio, delle leggi vigenti, nonché dei regolamenti edilizi e di quelli relativi alla sicurezza.
LT	Ražotajs un mazumtirgotajs neuzņemas atbildību par likumu, noteikumu un drošības prasību neievērošanu no produkta lietotāja, arhitekta, uzstādītāja vai ēkas īpašnieka puses.
LV	Gamintojas ir pardavejas neprisiima jokios atsakomybes už tai, kad gaminio naudotojas, architektas, montuotojas ar pastato savininkas nesilaiko galiojanciu istatymu, taisykliu ir saugos reikalavimu.
NL	De fabrikant en verkoper zijn niet aansprakelijk voor gevolgen bij het niet opvolgen van toepasselijke wetten, bouwbesluiten en veiligheidsvoorschriften door de gebruiker van het product, de architect, de installateur of de eigenaar van het gebouw.
PL	Producent i Sprzedawca nie ponosi żadnej odpowiedzialności za nieprzestrzeganie stosownych przepisów prawa, przepisów budowlanych i wymogów bezpieczeństwa przez użytkownika produktu, architekta, montażystę lub właściciela budynku.
PT	O fabricante e o vendedor não tem nenhuma responsabilidade pelo o não cumprimento da lei, códigos de construção e as exigências de segurança por parte do usuário do produto, arquiteto, instalador ou proprietário do edifício.
RO	Nici producătorul, nici distribuitorul nu îşi vor asuma niciun fel de răspundere pentru nerespectarea legilor în vigoare, a legilor din domeniul construcţiilor sau a măsurilor de siguranţă impuse utilizatorilor produsului, arhitecţilor, montatorilor sau proprietarilor clădirii.
RU	В случае несоблюдения архитектором, монтажником или владельцем здания строительных правил и норм безопасности ответственность с производителя и продавца снимается.
SK	Výrobca a predajca nenesú žiadnu zodpovednosť za nedodržanie príslušných ustanovení zákona, stavebných predpisov a bezpečnostných požiadaviek užívateľom výrobku, architektom, montérom alebo majiteľom objektu.