EN516/Klasa 1

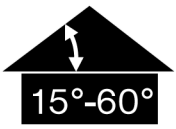

FAKRO®

RSB

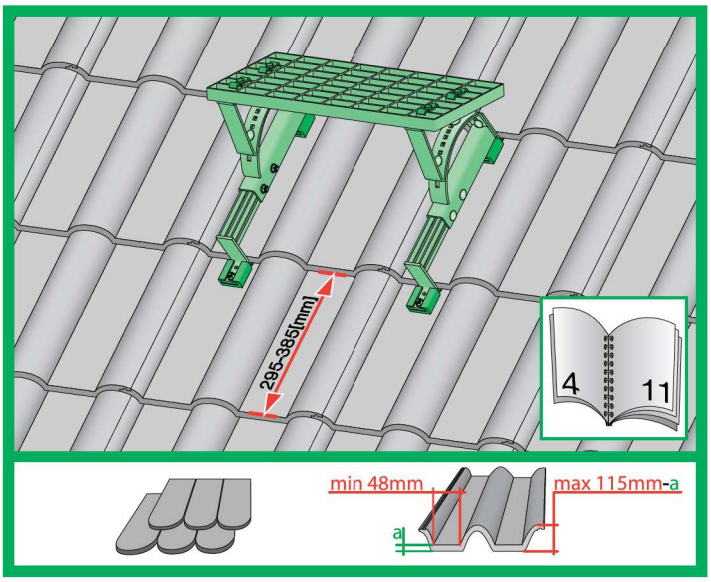

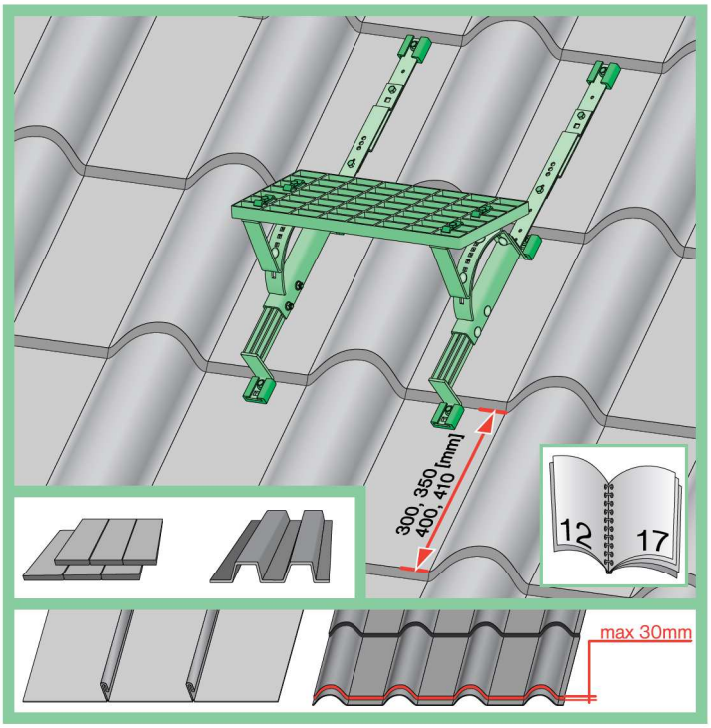

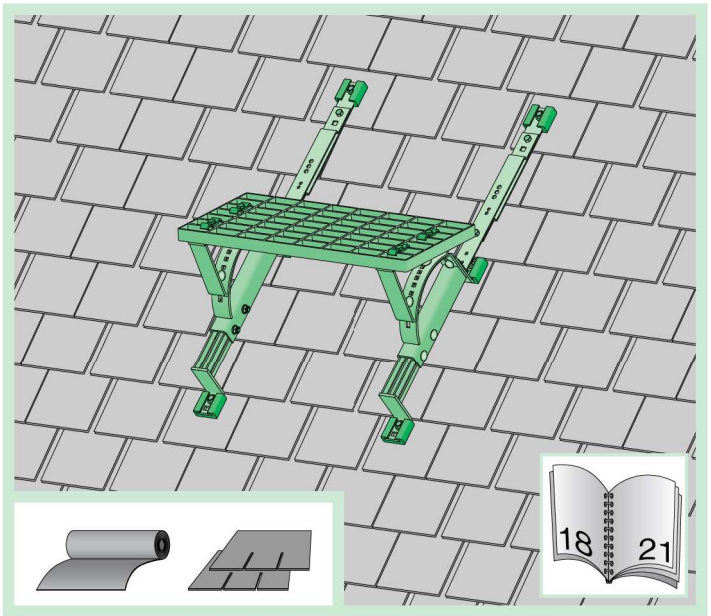

NC 97A

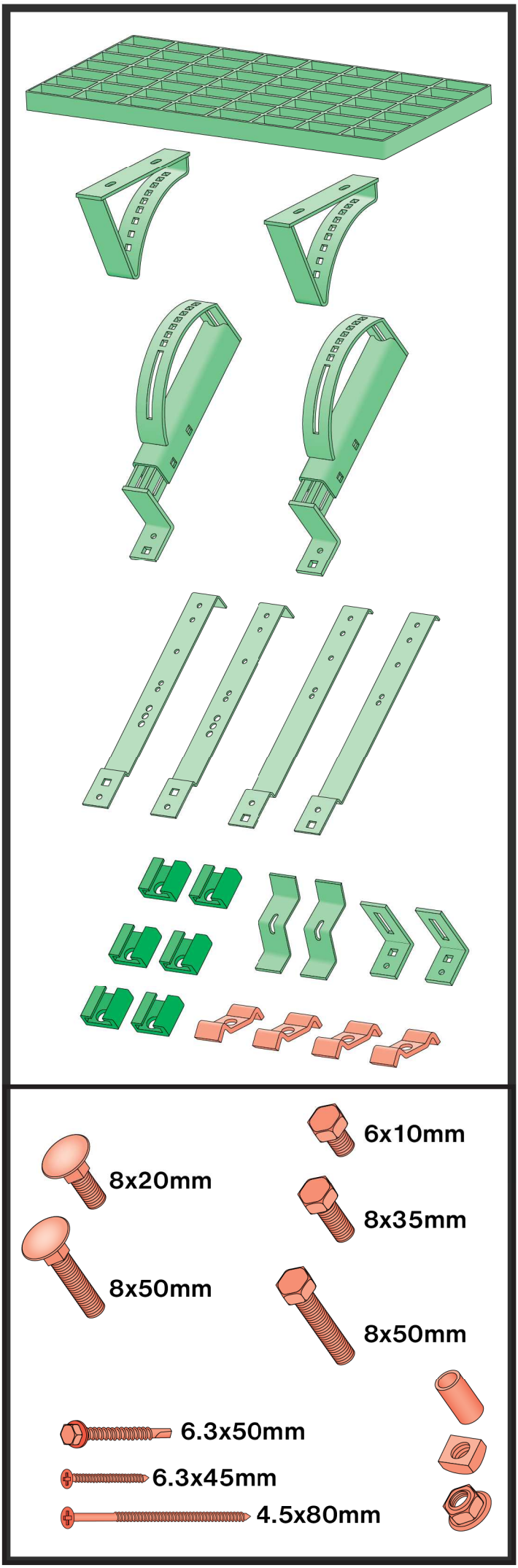
6x10mm
8x20mm
8x35mm
8x50mm
8x50mm
6.3x50mm
6.3x45mm
4.5x80mm

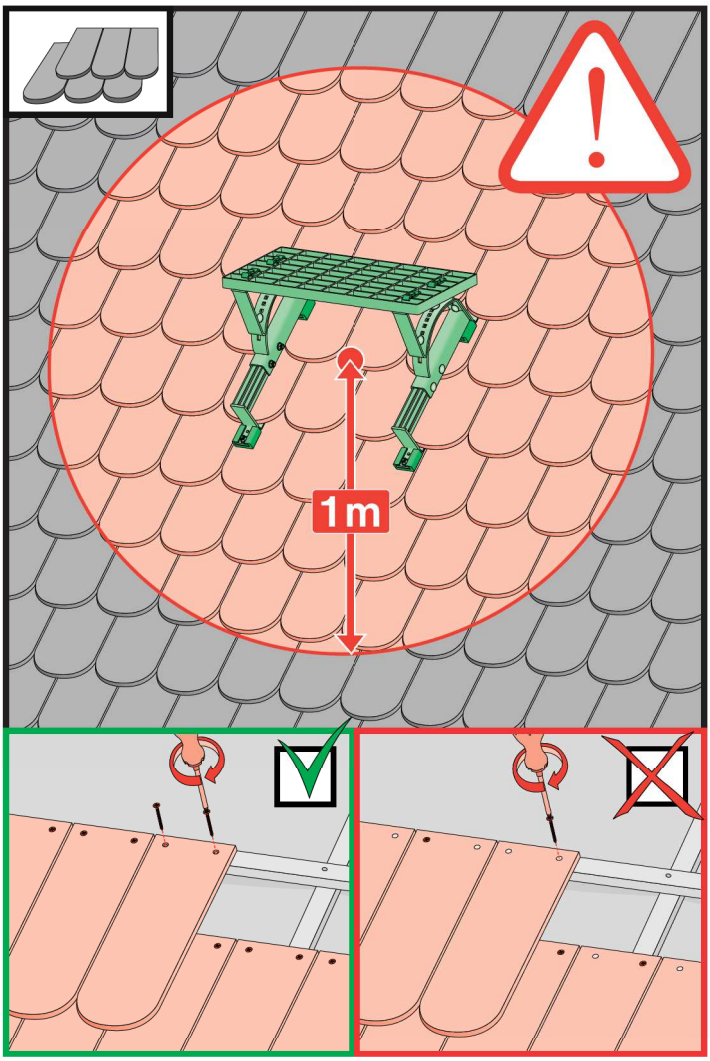
1m

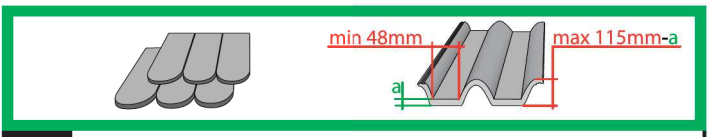
min 48mm
max 115mm-a
a

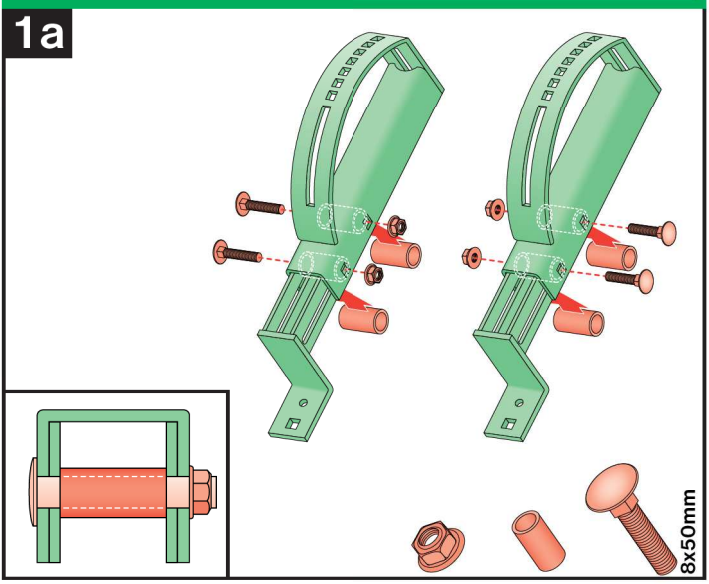
1a
8x50mm

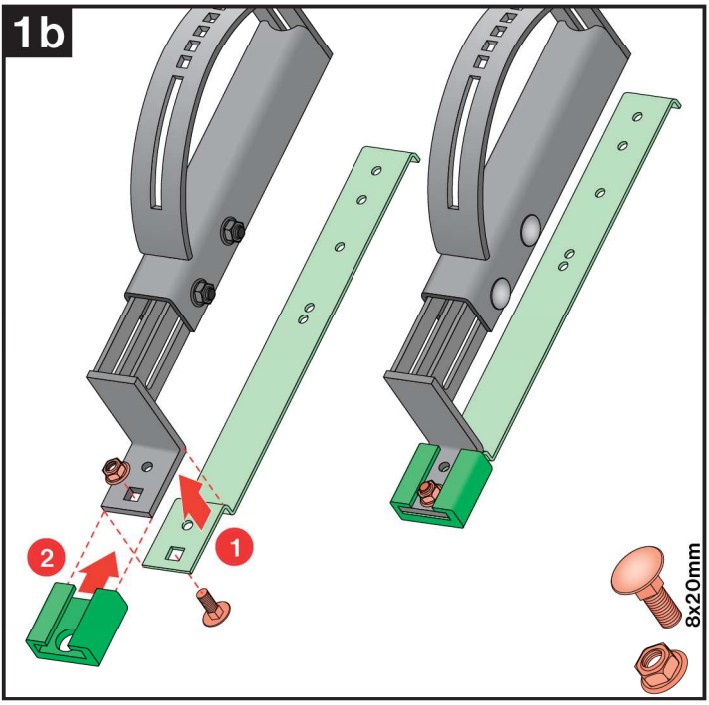
1b
1
2
8x20mm

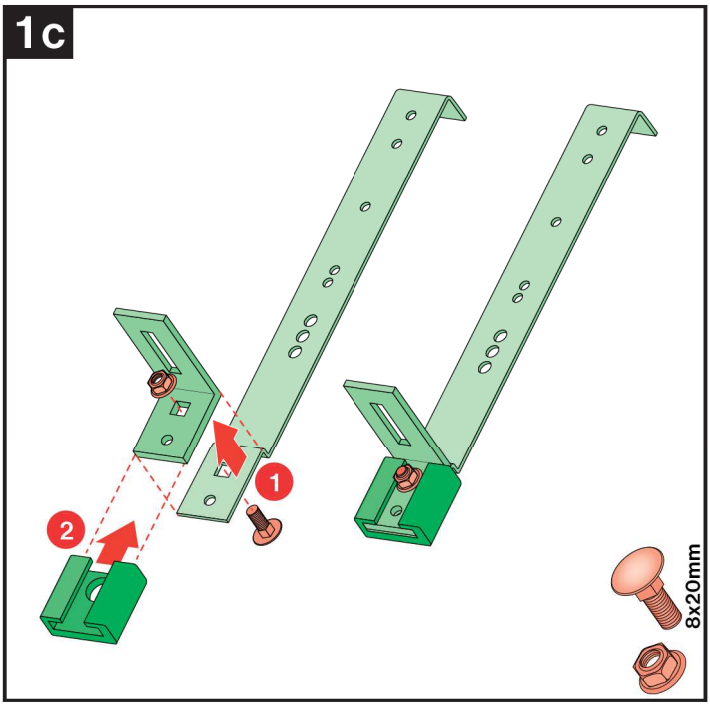
1c
1
2
8x20mm

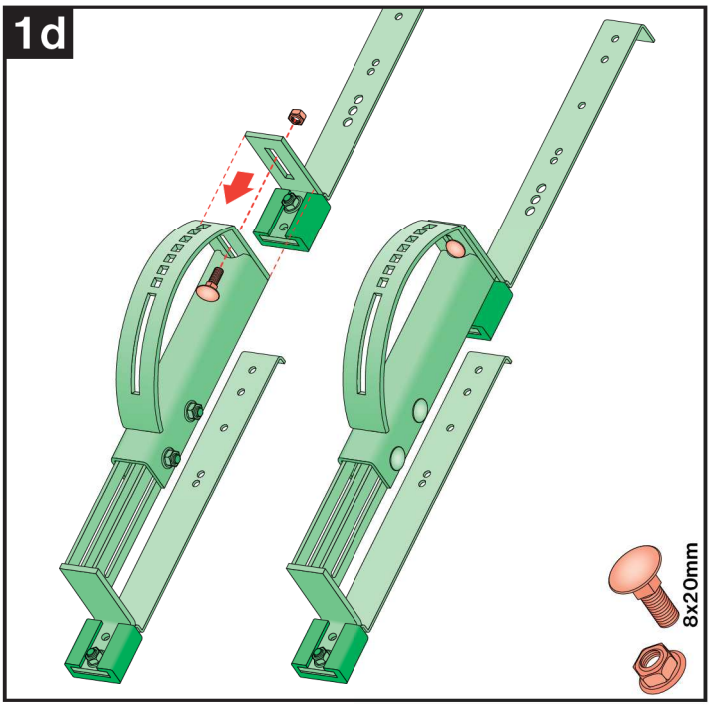
1d
8x20mm

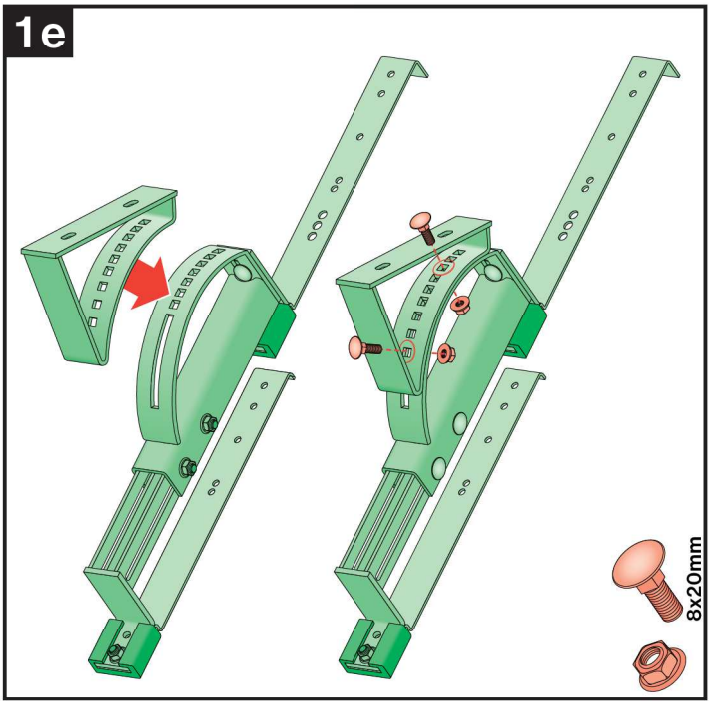
1e
8x20mm

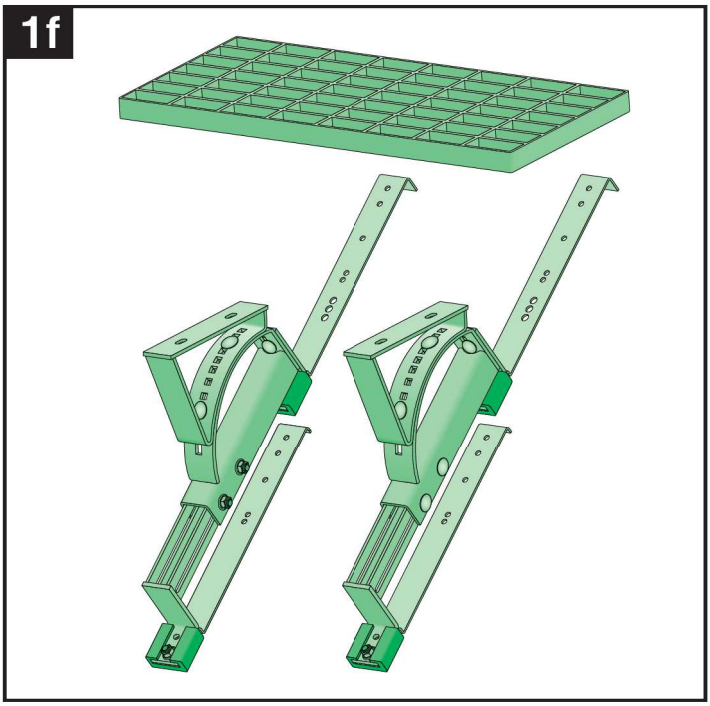
1f

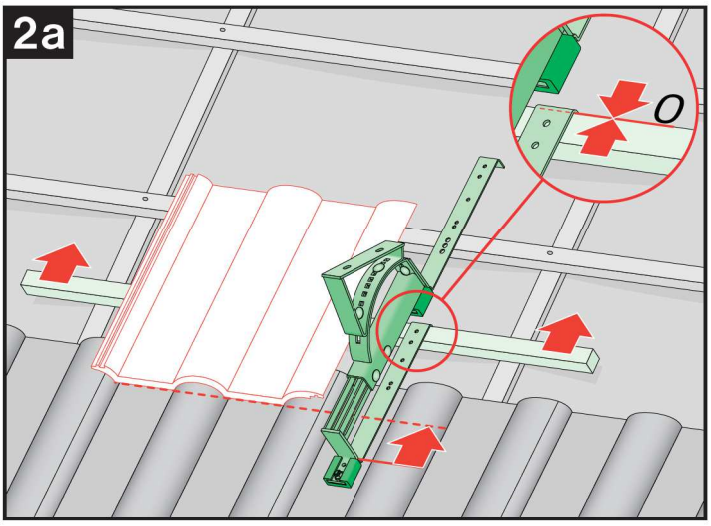
2a
0

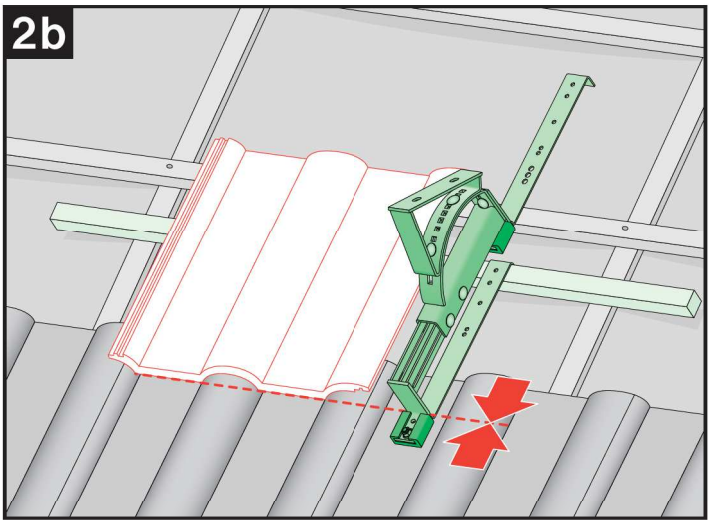
2b

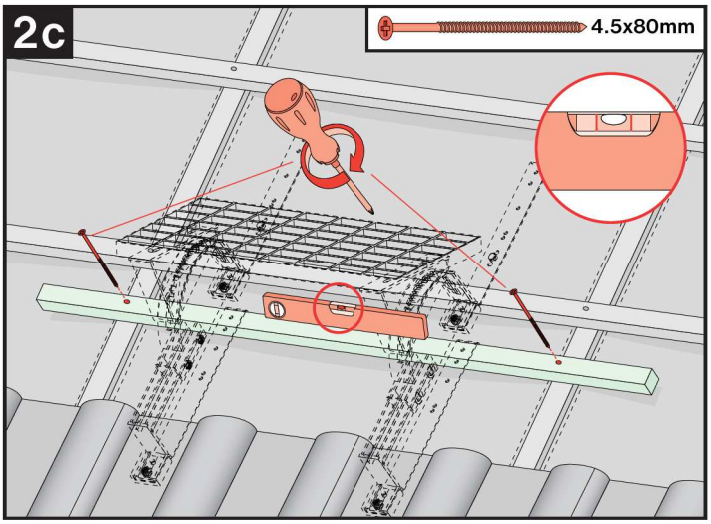
2c
4.5x80mm

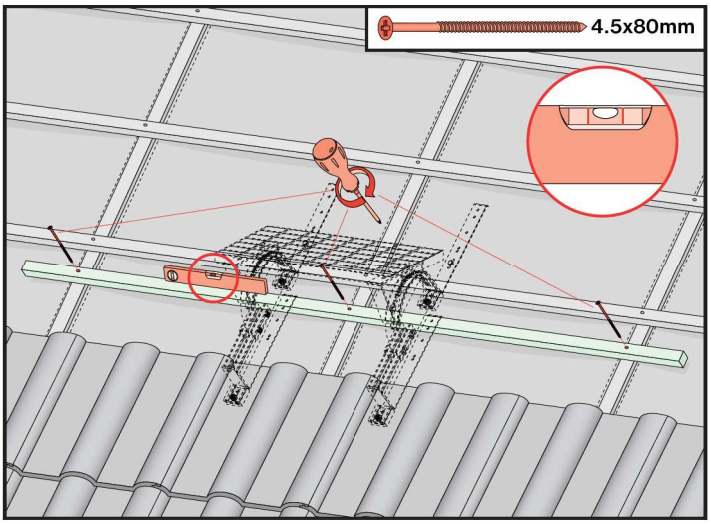
4.5x80mm

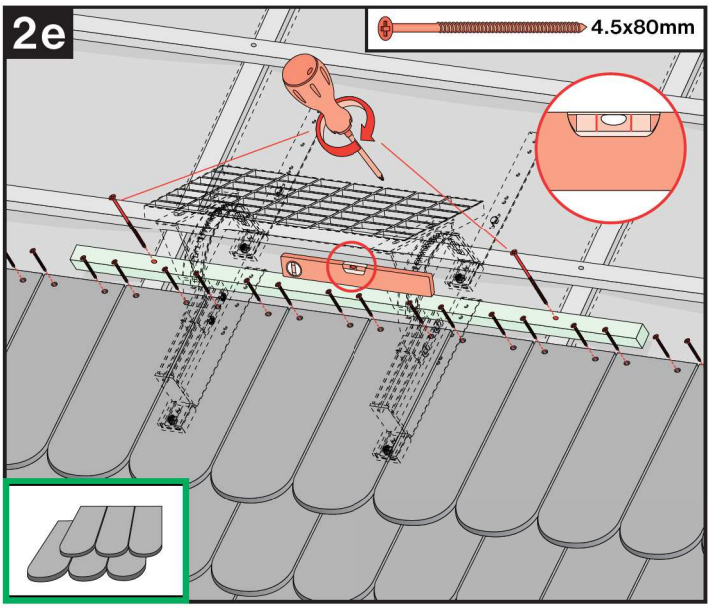
2e
4.5x80mm

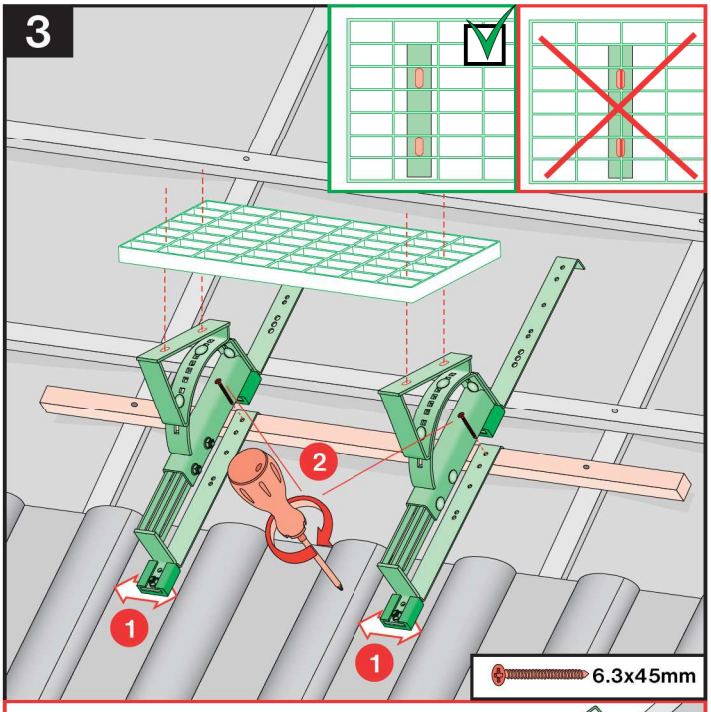
3
2
1
1
6.3x45mm

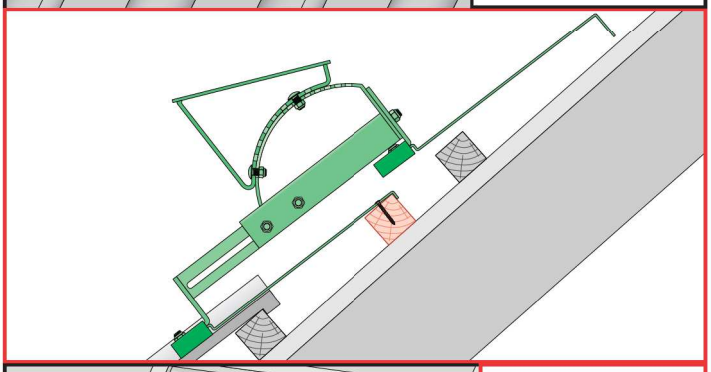

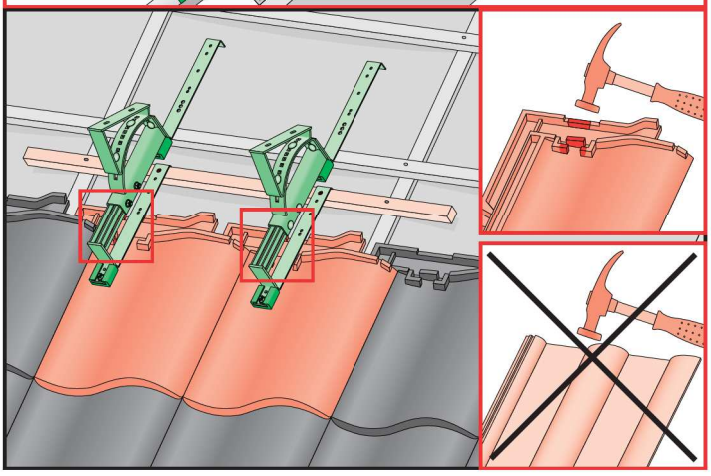

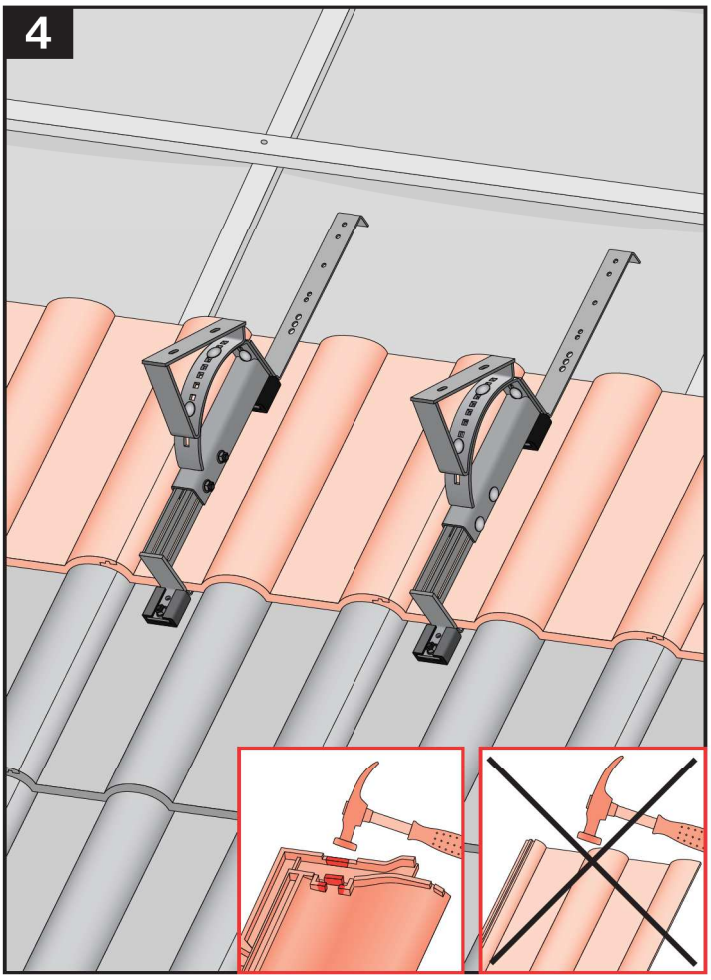
4

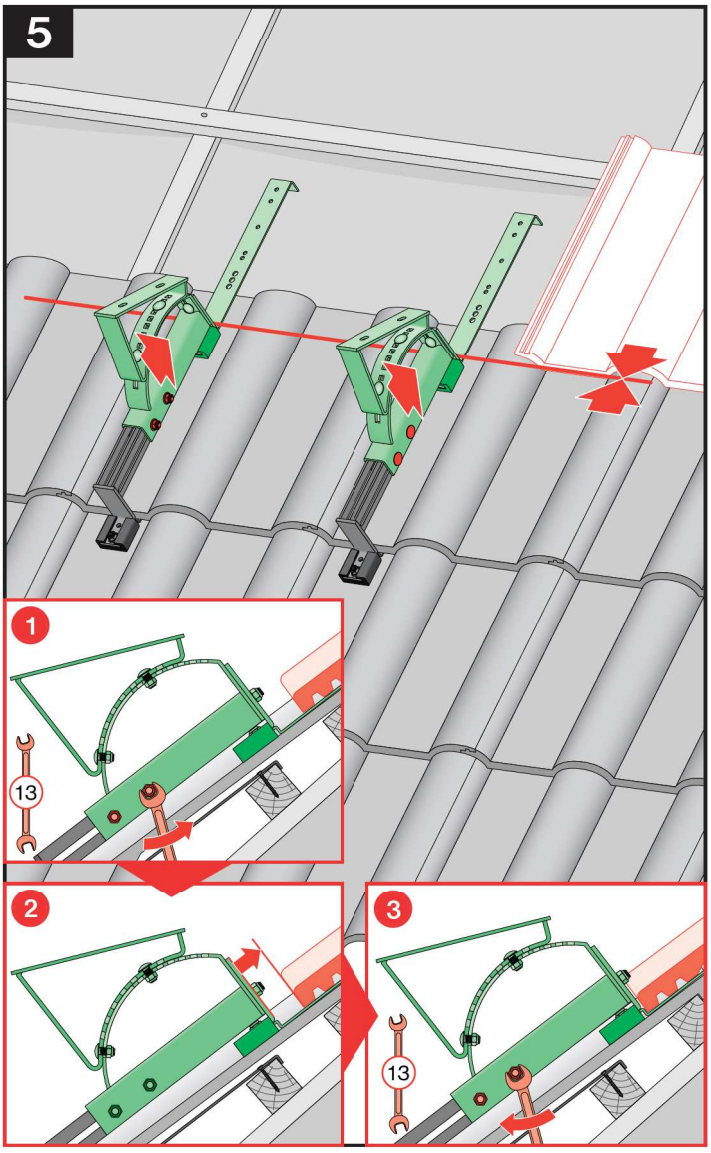
5
1
13
2
3
13

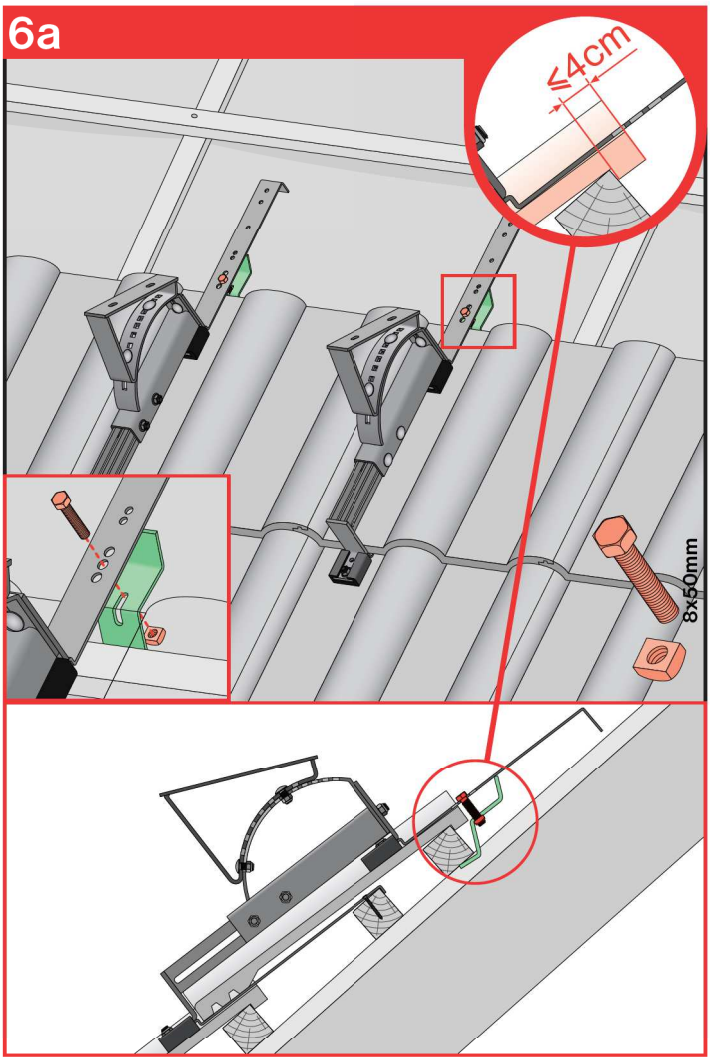
6a
≤4cm
8x50mm

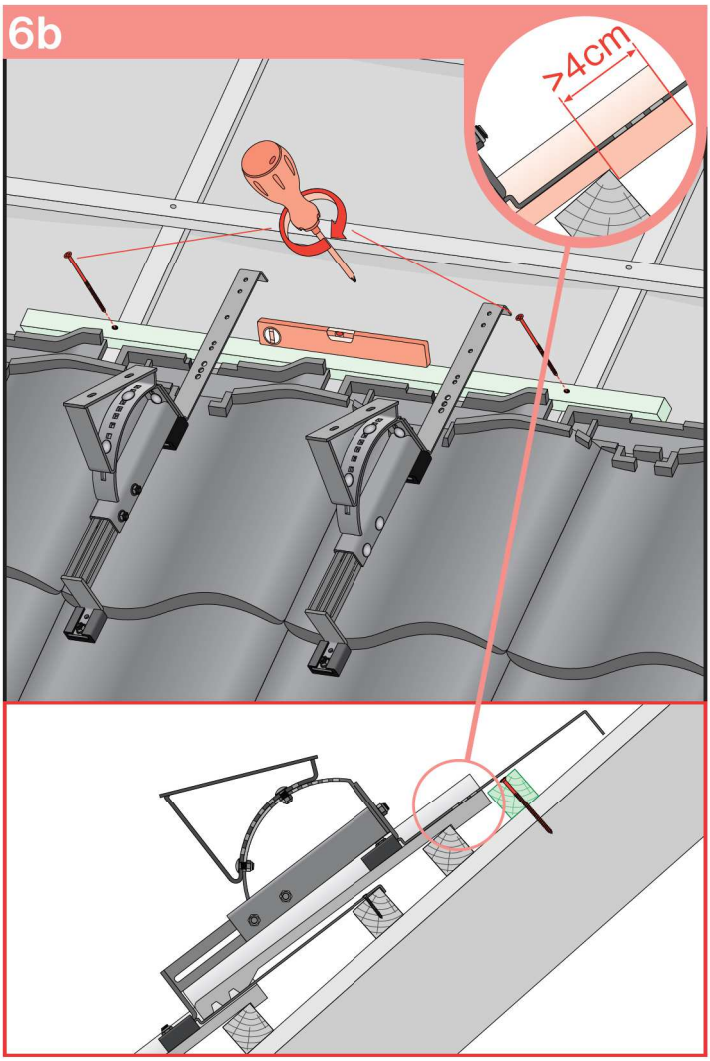
6b
>4cm

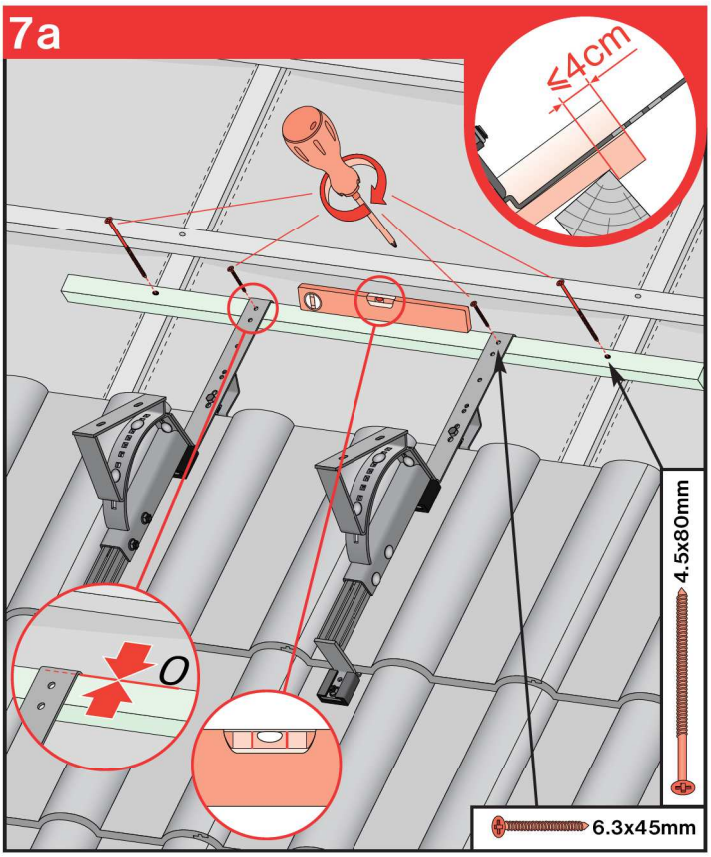
7a
≤4cm
0
4.5x80mm
6.3x45mm

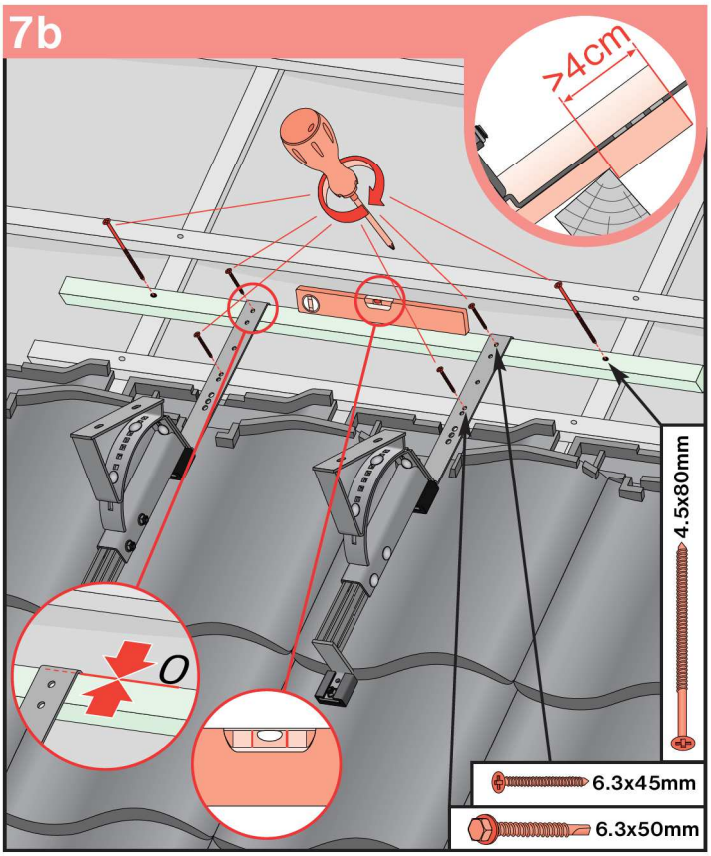
7b
>4cm
0
4.5x80mm
6.3x45mm
6.3x50mm

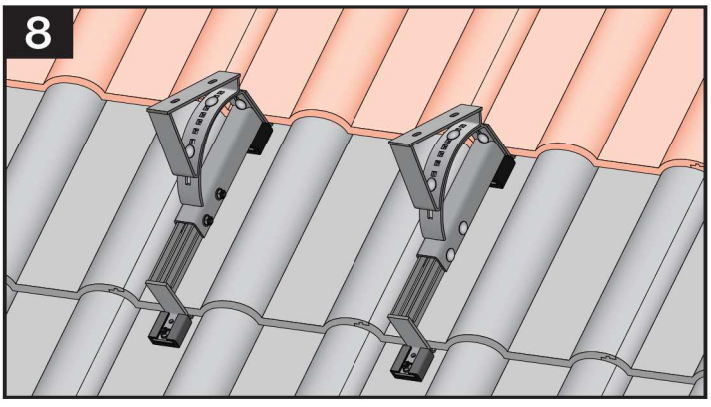
8

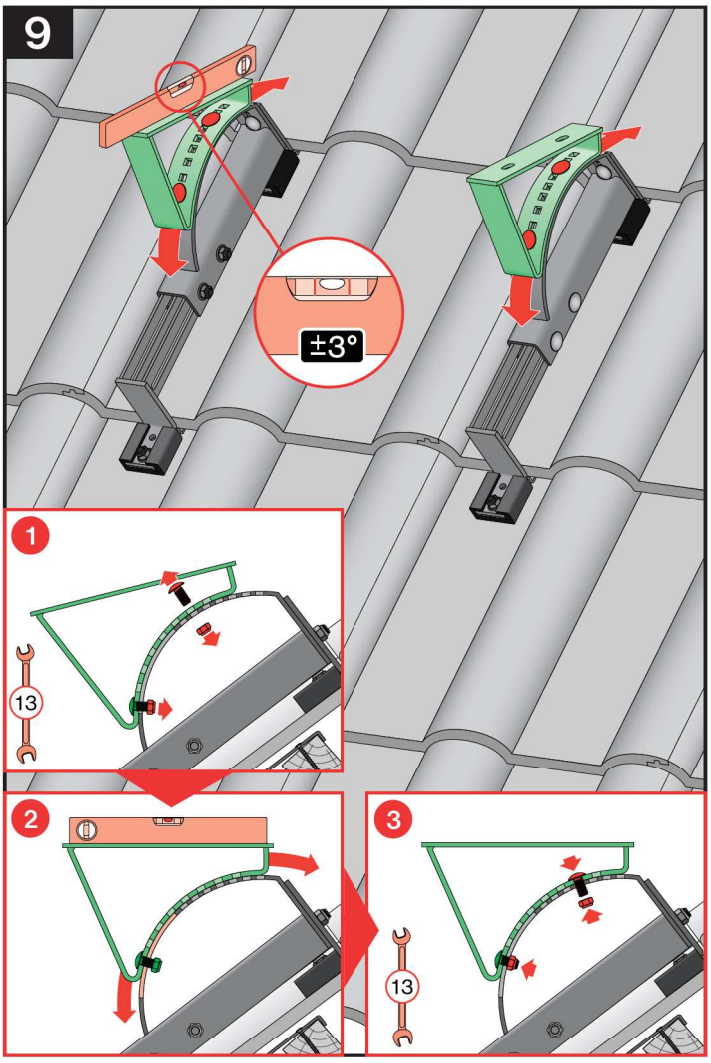
9
±3°
1
13
2
3
13

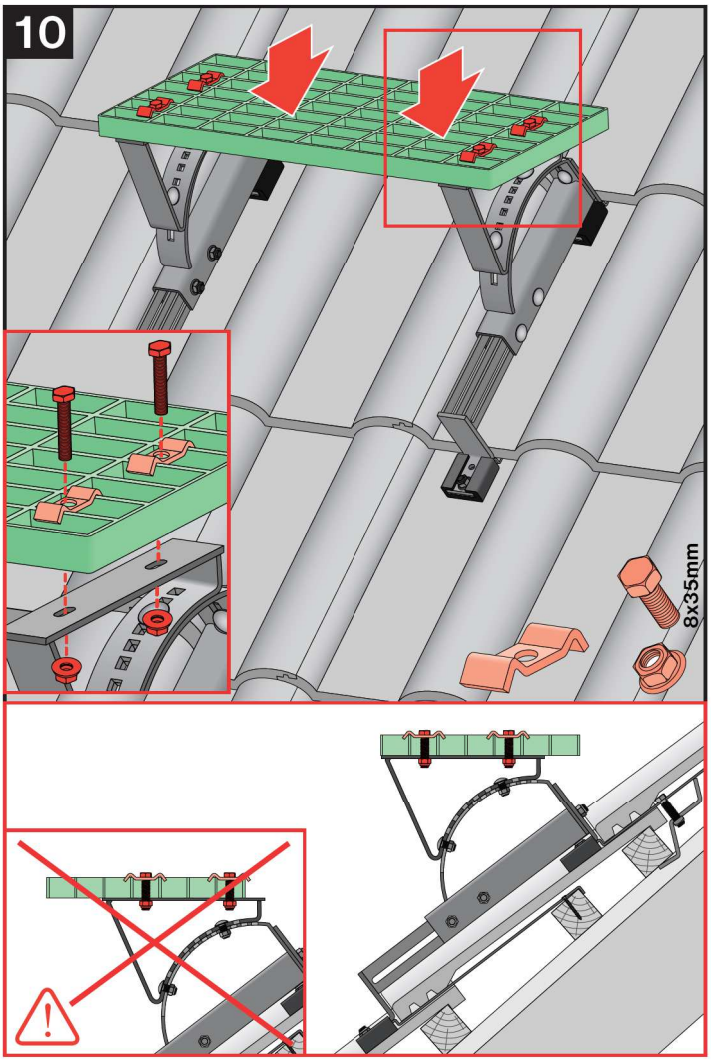
10
8x35mm

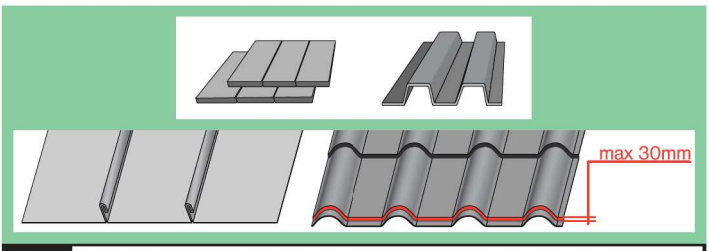

1a

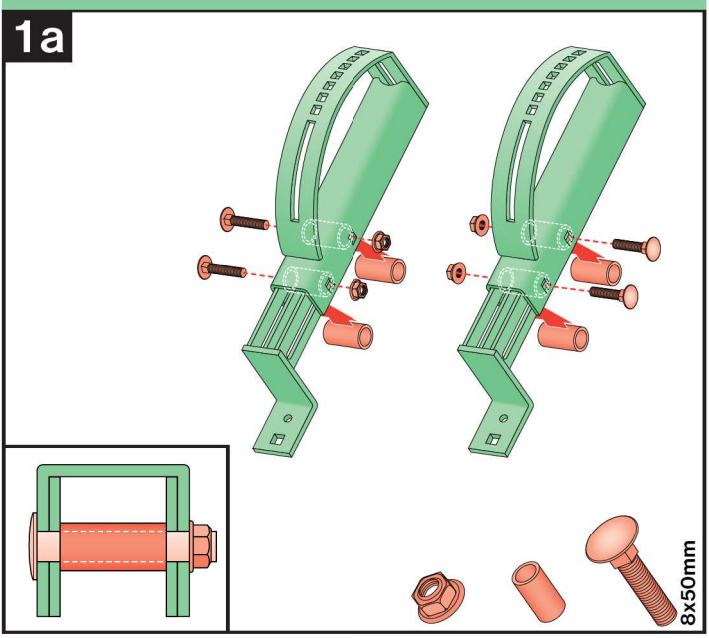

1b

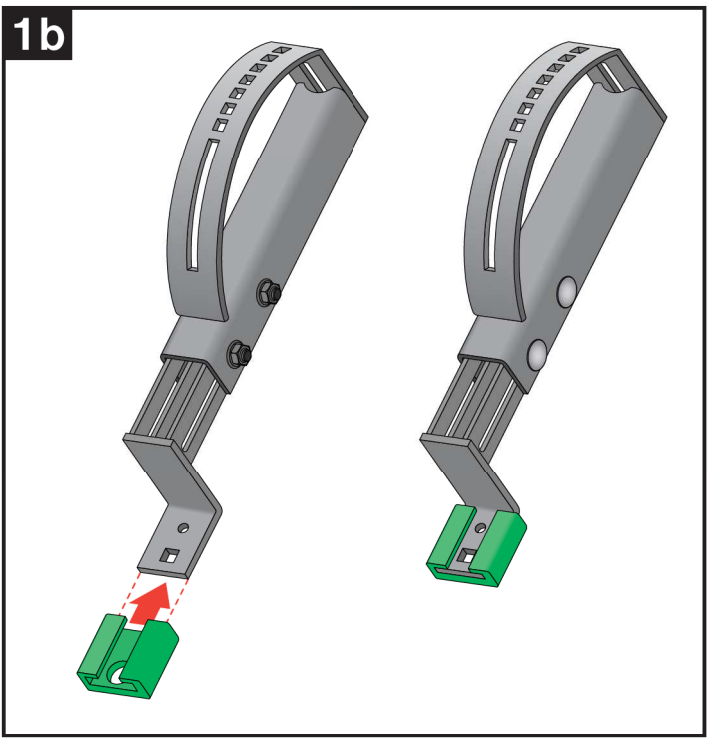

1c

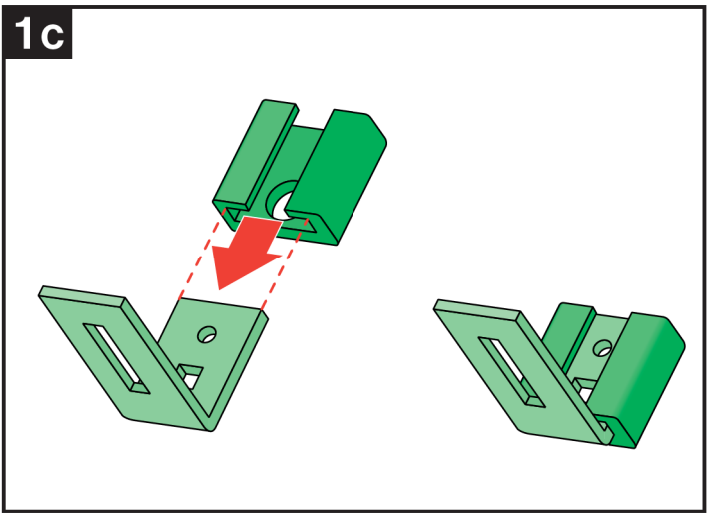

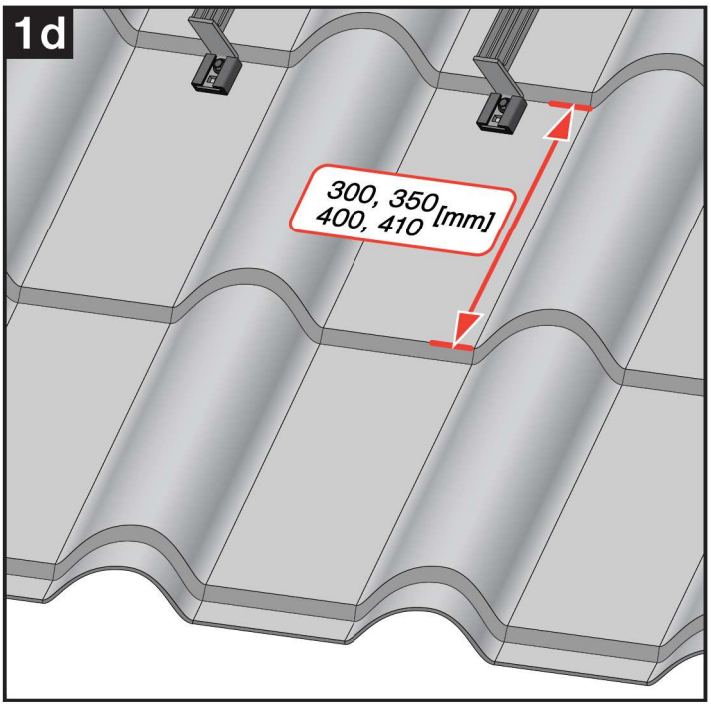
1d
300, 350
400, 410 [mm]

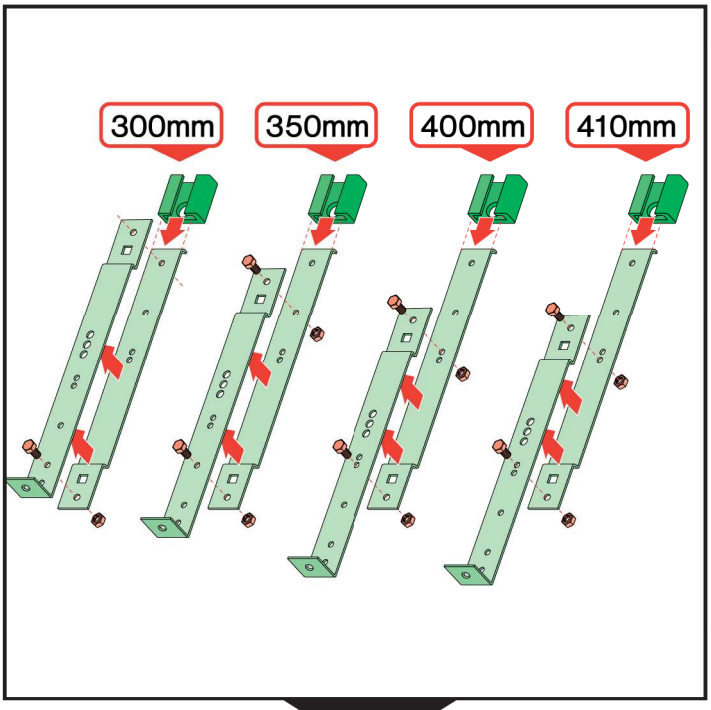
300mm
350mm
400mm
410mm

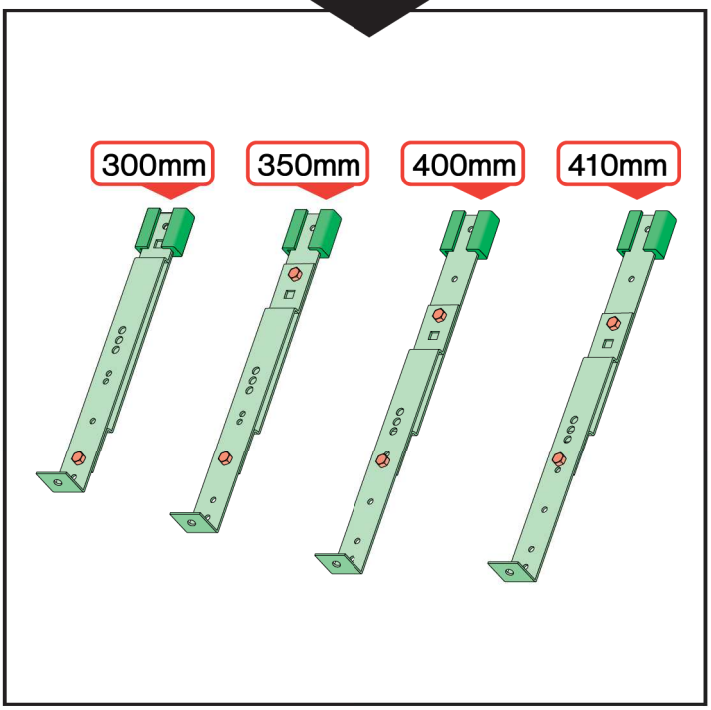
300mm
350mm
400mm
410mm

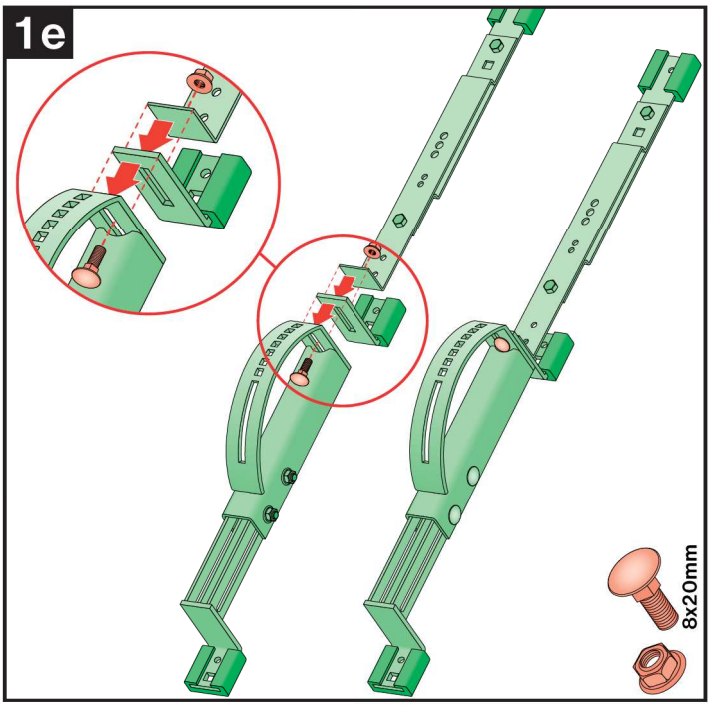
1e
8x20mm

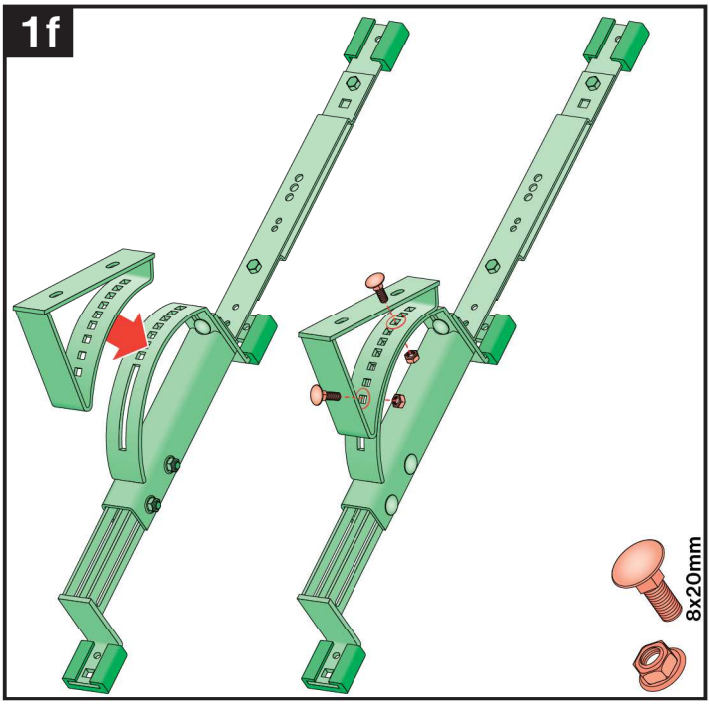
1f
8x20mm

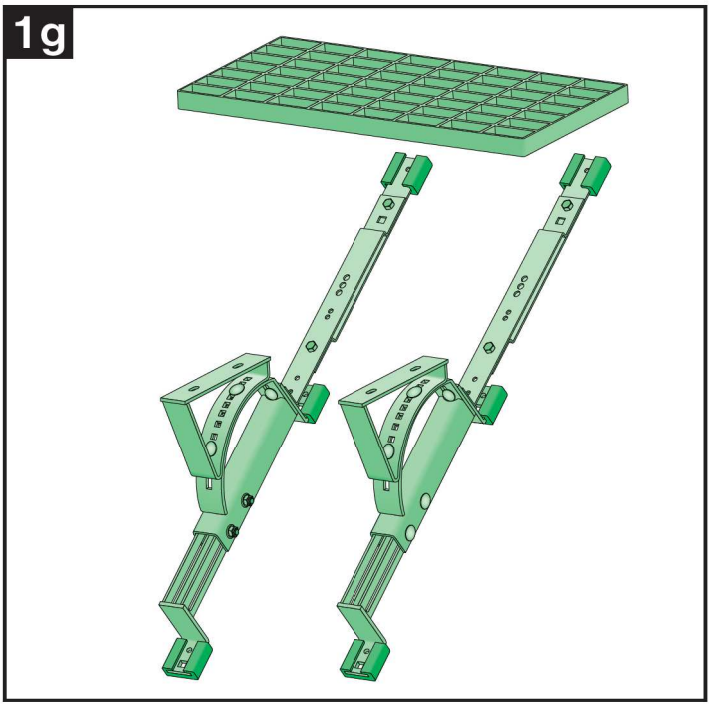
1g

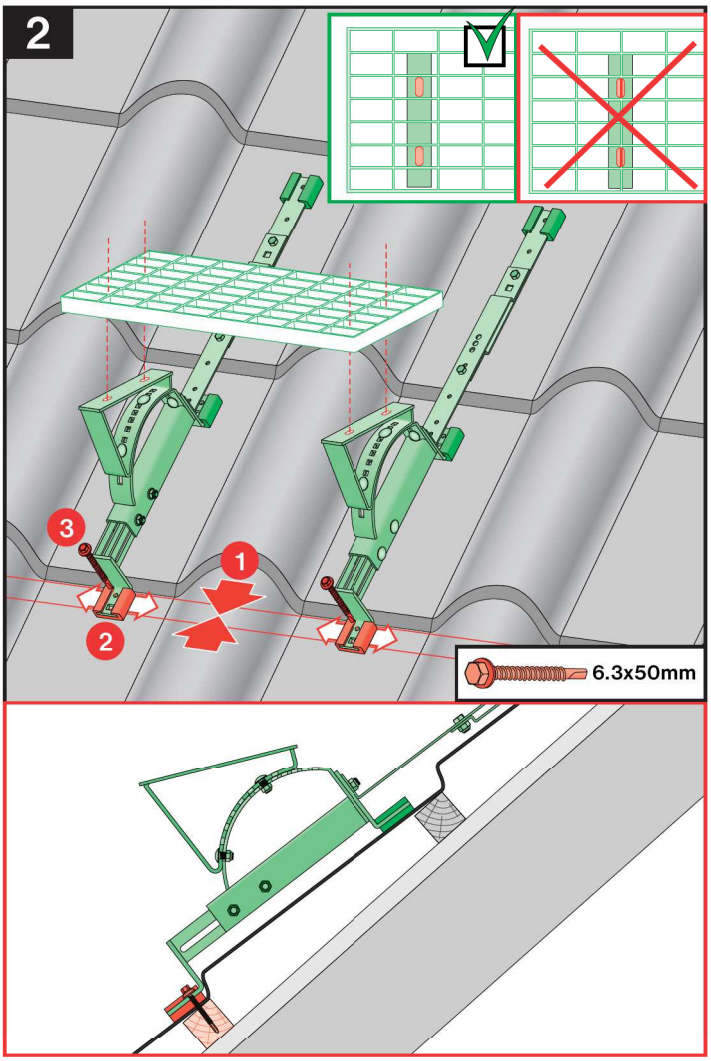
2
3
1
2
6.3x50mm

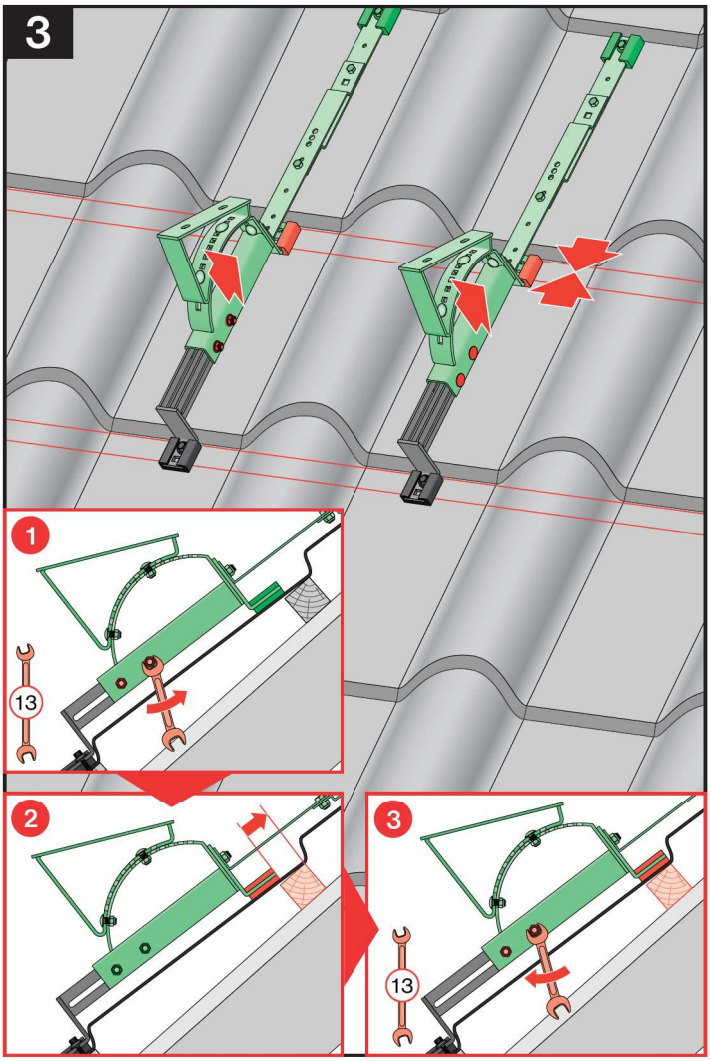
3
1
13
2
3
13

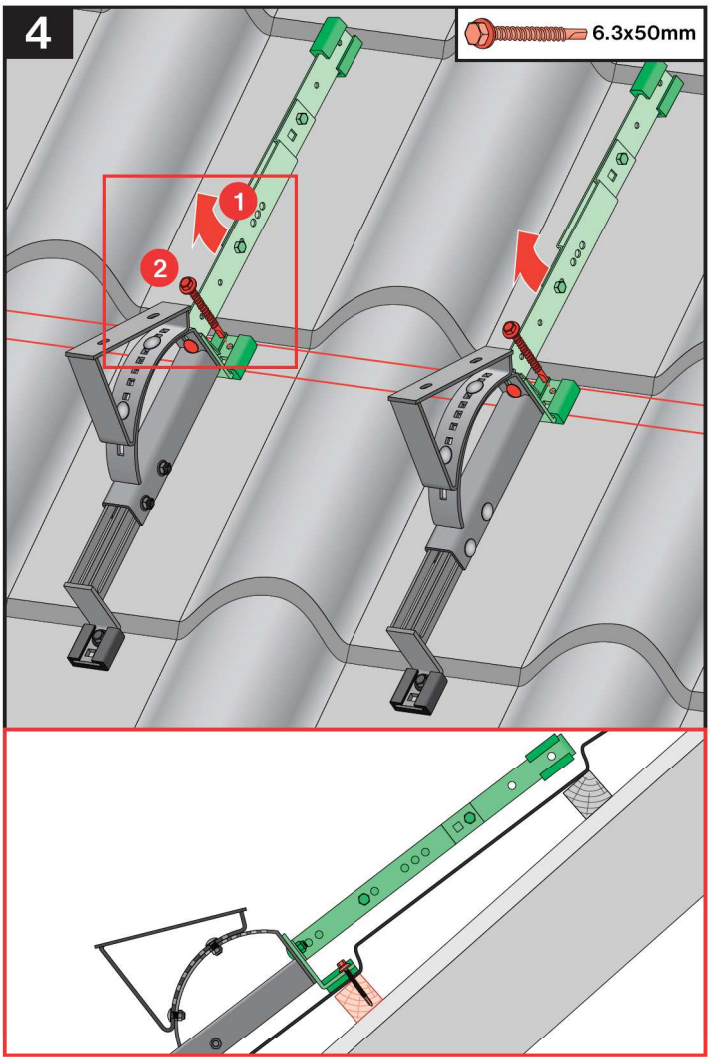
4
6.3x50mm
1
2

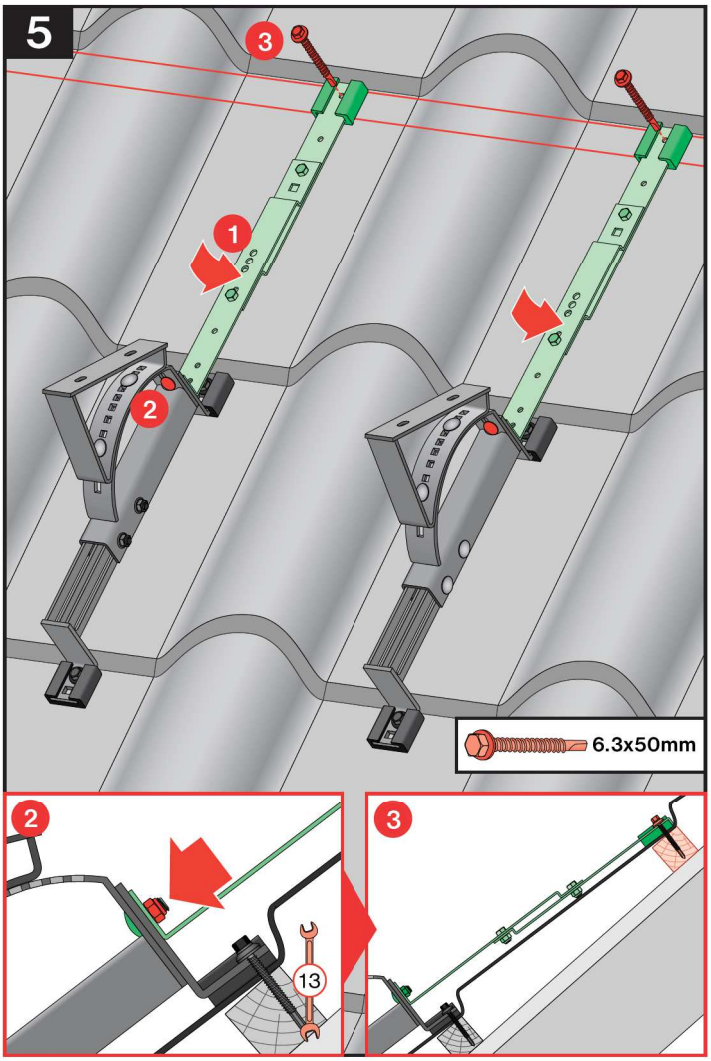
5
3
1
2
6.3x50mm
2
13
3

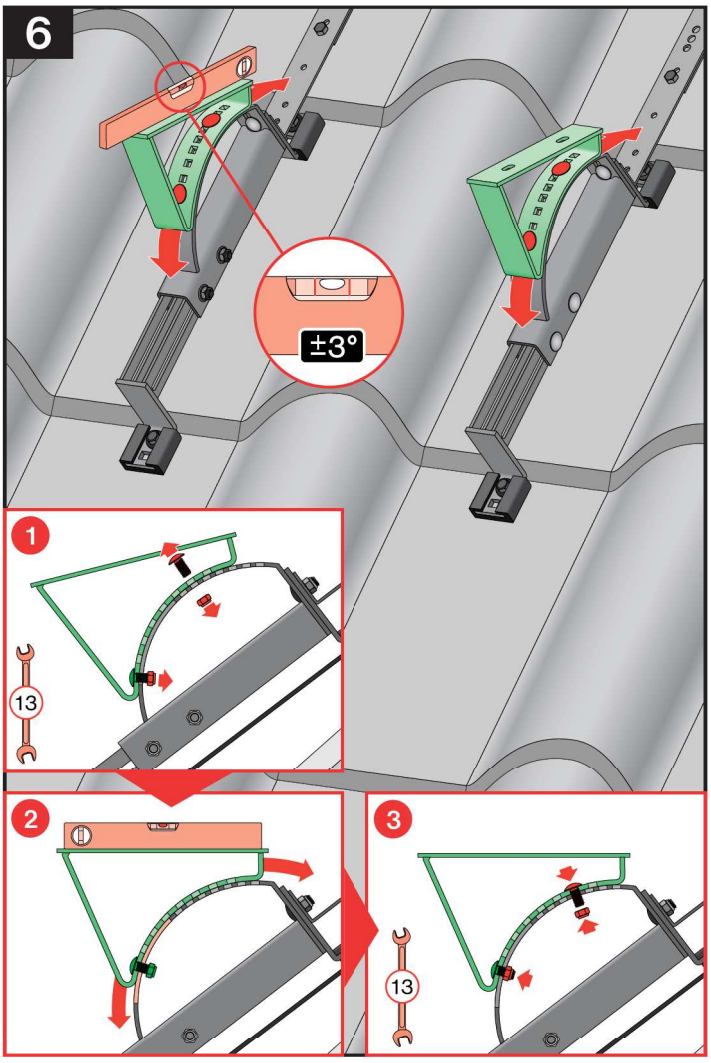
6
±3°
1
13
2
3
13

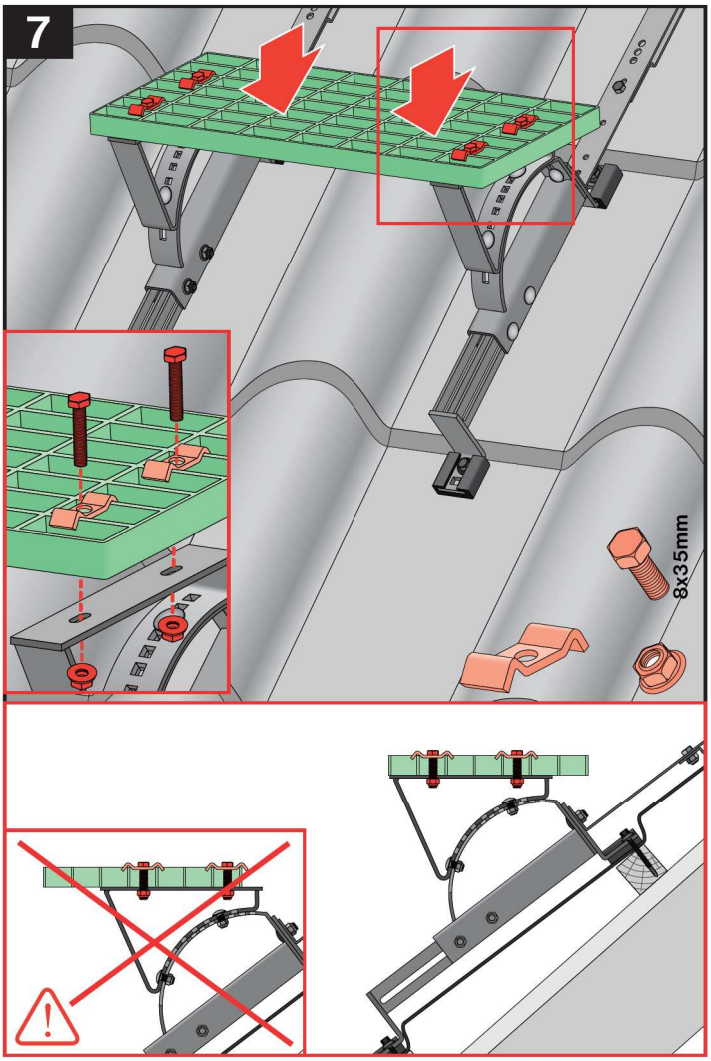
7
8x35mm

1a
8x50mm

1b

1c

1d
8x20mm

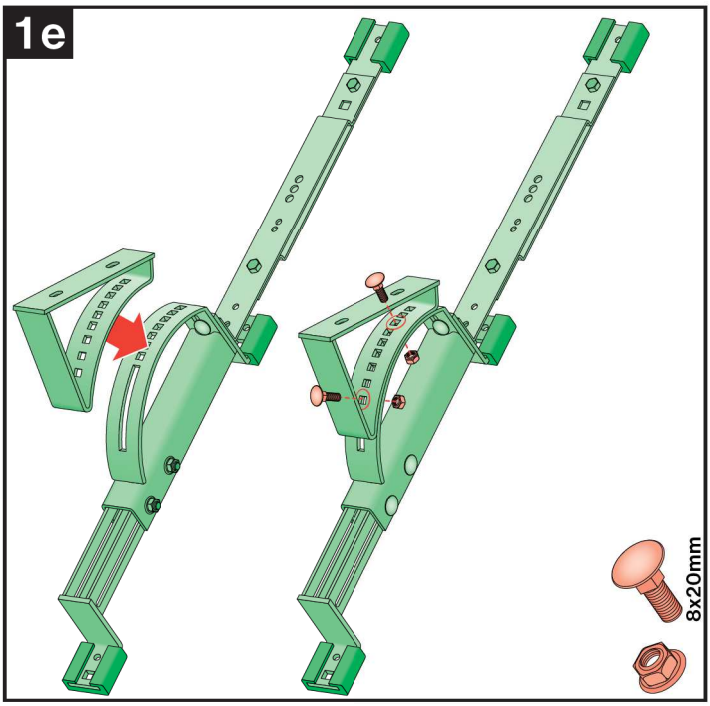
1e
8x20mm

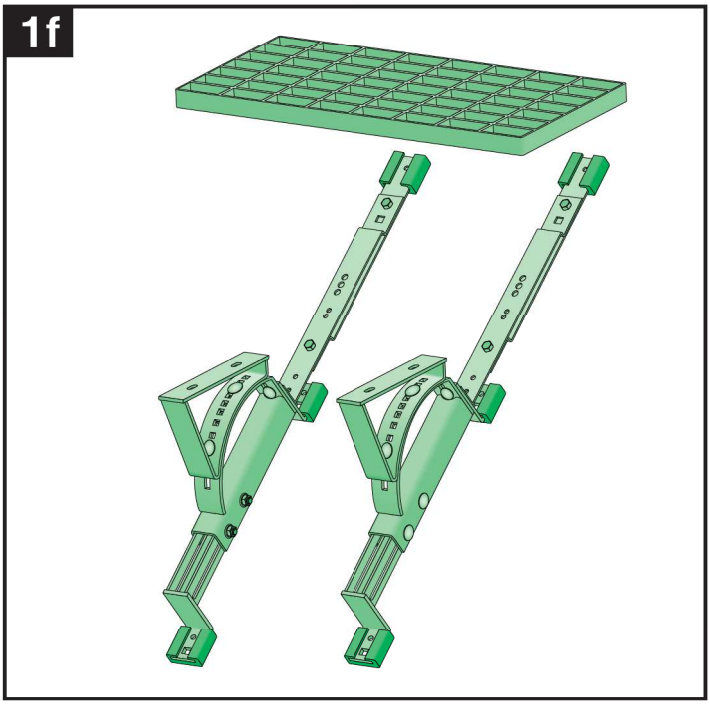
1f

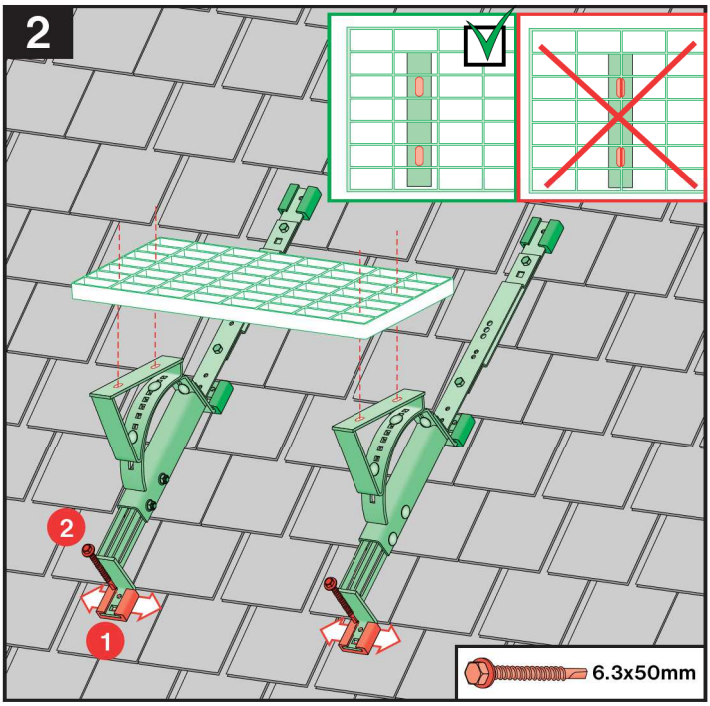
2
2
1
6.3x50mm

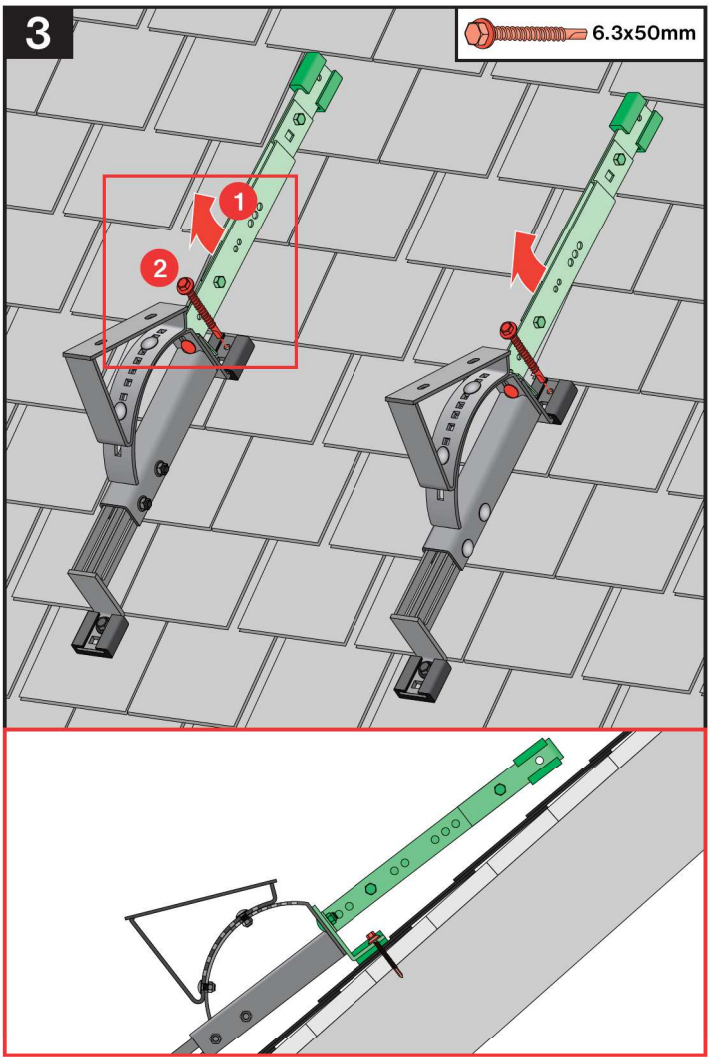
3
6.3x50mm
1
2

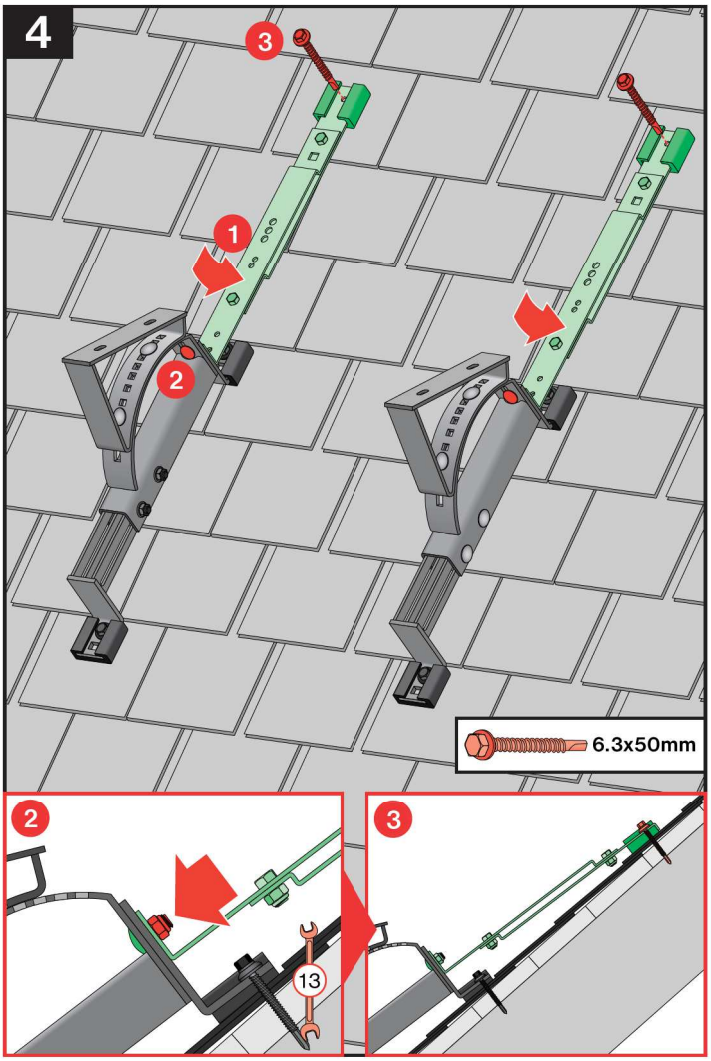
4
3
1
2
6.3x50mm
2
13
3

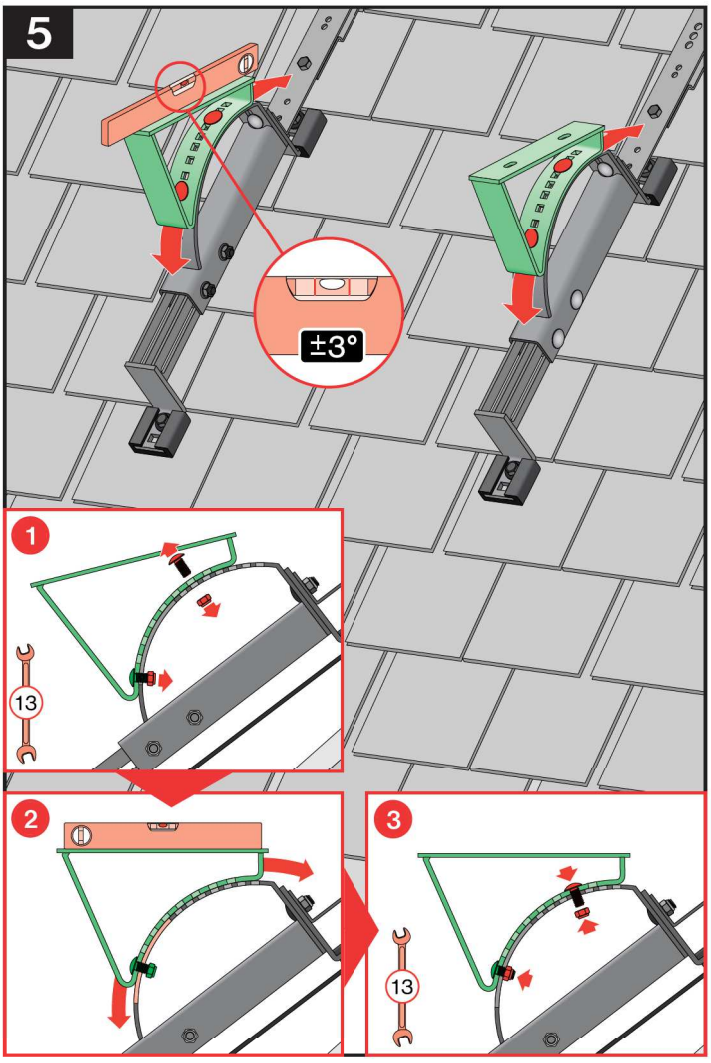
5
±3°
1
13
2
3
13

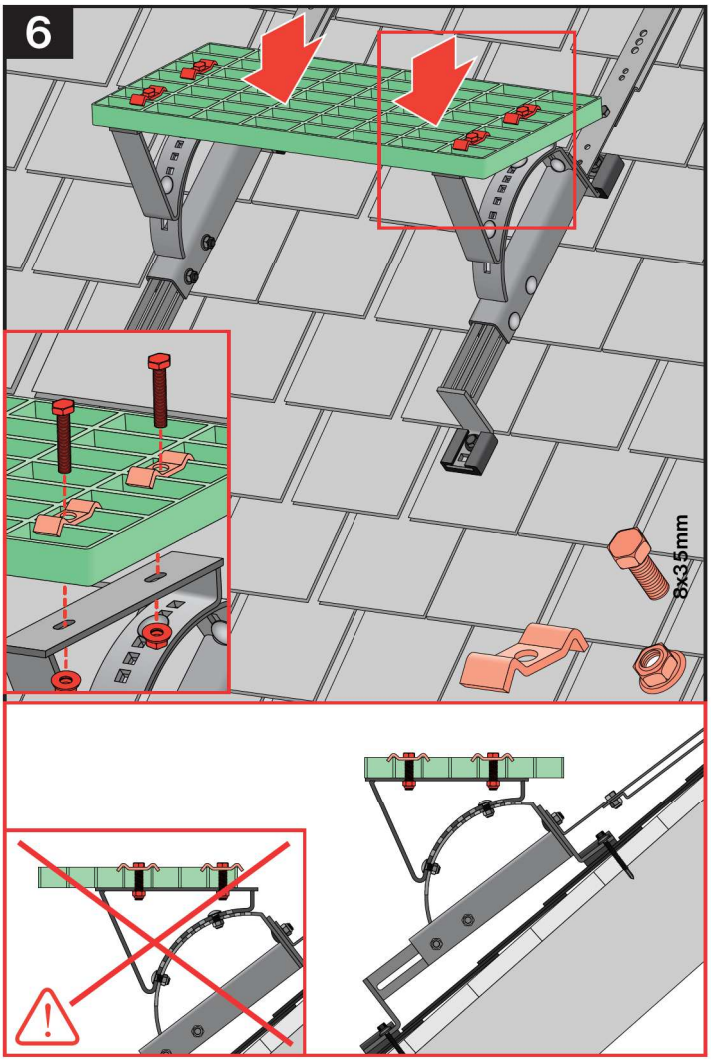
6
8x35mm

CE	FAKRO Sp. z o.o. ul. Węgierska 144a 33-300 Nowy Sącz Polska *(Poland/Polen)*	Rok wprowadzenia *(Year of issue)* *(Einfuehrungsjahr)* 11

PN-EN 516:2007

Stopnie szerokie klasy 1 przeznaczone do chodzenia po dachach pochyłych budynków (o nazwie handlowej „ława kominiarska RSB 45 i RSB 100")
(Wide steps class 1 are designed for walking on sloping roofs of buildings (trade name "RSB 45 chimney bench and RSB 100 chimney bench")
(Breite Trittstufen der Klasse 1 zum Betreten des Daches (Handelsbezeichnung „Laufrost RSB 45 und RSB 100")

	RSB 45	**RSB 100**
Wytrzymałość mechaniczna *(Mechanical strength)* *(Mechanische Beständigkeit)*	Klasa 1 *(Class 1)* *(Klasse 1)*	Klasa 1 *(Class 1)* *(Klasse 1)*
Reakcja na ogień *(Reaction to fire)* *(Brandverhalten)*	A1	A1
Odporność na działanie ognia zewnętrznego *(External fire performance)* *(Schutz gegen Brand von außen)*	B_{roof}	B_{roof}
Deklaracja zgodności WE *(EC Declaration of conformity)* *(EU - Konformitätserklärung)*	E200/516/11 z 18.11.2011	

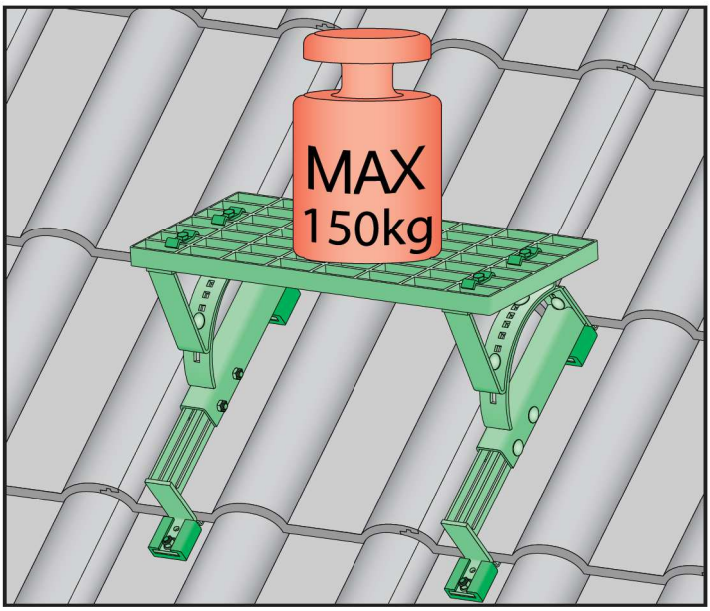

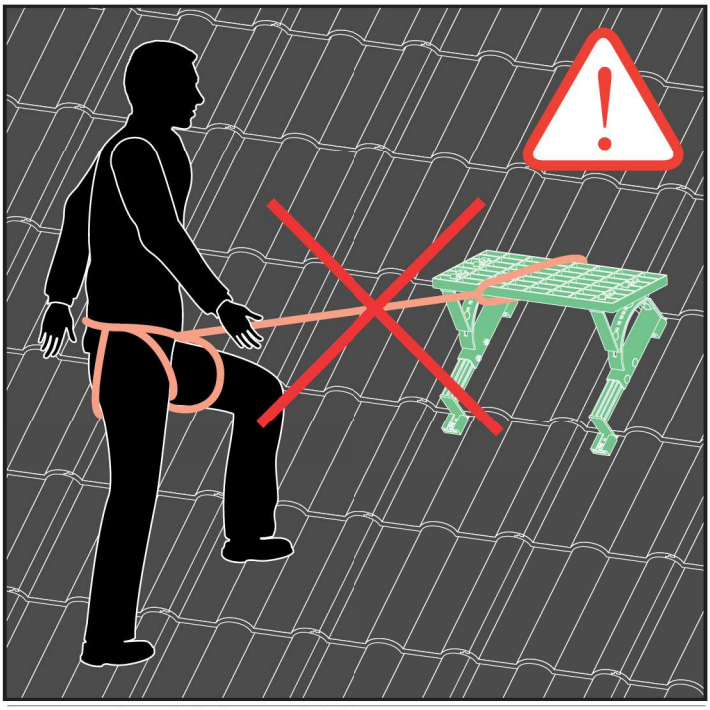

PL	Urządzenia do chodzenia po dachu klasy 1 według EN 516 nie mogą być stosowane jako punkty mocowania ochronnego wyposazenia osobistego, zabezpieczającego przed upadkiem.
CZ	Zařízení pro chůzi po střeše třídy 1 dle EN 516 se nesmí používat jako upevňovací body pro osobní ochranné vybavení zabezpečující před pádem.
CH A D	Die begehbaren Dacheinrichtungen eingestuft in Klasse 1 nach EN516 dürfen nicht als Befestigung für persönliche Schutzausrüstung benutzt werden.
E	Dispositivos para moverse por la cubierta Clase 1 según EN 516 no se pueden utilizar como herramientas personales de punto de sujeción de protección que aseguren contra una caida
F	Les appareils pour marcher sur le toit de la Classe 1 selon EN 516 ne peuvent pas être utilisés comme l'équipement de protection individuellel pour assurer une protection contre les chutes.
GB	Devices for walking on the roof of Class 1 according to EN 516 must not be used as attachment points for personal protective equipment, fall protection.
H	Az EN516 szabvány szerint I. osztályba sorolt tetőközlekedők (pl. tetőjárdák) nem alkalmazhatók a magassági munkákhoz használatos személyi biztonsági felszerelések rögzítő pontjaként.
I	Gli accessori in classe 1 secondo EN 516 non possono essere utilizzati come punti di fissaggio per svolgere lavori sul tetto
NL	Producten voor het lopen op het dak met klasse 1 volgens EN 516 mogen niet worden gebruikt als bevestigingspunten voor persoonlijke bescherming, valbeveiliging.
P	Dispositivo para andar no telhado classe 1 conforme EN 516 não pode ser ultilizado como pontos de fixação de equipamentos de proteção pessoal ou proteção contra quedas

CZ	Výrobce a Prodejce nenese žádnou odpovědnost za nedodržení příslušných předpisů zákona, stavebních předpisů a bezpečnostních požadavků přes uživatele výrobku, architekta, montéra nebo majitele objektu.
D	Hersteller und Verkäufer übernehmen keine Haftung für Nichtbeachtung entsprechender Rechts- und Bauvorschriften sowie Sicherheitsanforderungen seitens Produktbenutzers, Architekten, Monteurs oder Gebäudebesitzers.
E	El fabricante y el vendedor no tienen ninguna responsabilidad por el incumplimiento de la ley vigente, normas de construcción y exigencias de seguridad por parte del usuario del producto, arquitecto, instalador o el propietario del edificio.
FR	Le fabricant et le revendeur ne prend aucune responsabilité de ne pas respecter les lois applicables, les règlements sur les bâtiments et les exigences de sécurité par l'utilisateur du produit, l'architecte, l'installateur ou le propriétaire du bâtiment.
GB	Manufacturer and Seller shall bear no liability for failure to comply with the applicable laws, building codes and safety requirements by the user of the product, architect, fitter or owner of the building.
H	A Gyártó és a Forgalmazó nem vállal semmiféle felelősséget a vonatkozó törvényi, építőipari és biztonsági előírások termékfelhasználó, építész, beépítőmester vagy épülettulajdonos általi be nem tartásáért.
I	Il Produttore e il Rivenditore non potranno essere ritenuti responsabili per il mancato rispetto, da parte dell'utente del prodotto, del progettista, dell'installatore o del proprietario dell'edificio, delle leggi vigenti, nonchè dei regolamenti edilizi e di quelli relativi alla sicurezza.
NL	De fabrikant en verkoper zijn niet aansprakelijk voor gevolgen bij het niet opvolgen van toepasselijke wetten, bouwbesluiten en veiligheidsvoorschriften door de gebruiker van het product, de architect, de installateur of de eigenaar van het gebouw.
PL	Producent i Sprzedawca nie ponosi żadnej odpowiedzialności za nieprzestrzeganie stosownych przepisów prawa, przepisów budowlanych i wymogów bezpieczeństwa przez użytkownika produktu, architekta, montażystę lub właściciela budynku.
RO	Nici producătorul, nici distribuitorul nu îşi vor asuma nicium fel de răspundere pentru nerespectarea legilor în vigoare, a legilor din domeniul construcţiilor sau a măsurilor de siguranţă impuse utilizatorilor produsului, arhitecţilor, montatorilor sau proprietarilor clădirii.
RUS	В случае несоблюдения архитектором, монтажником или владельцем здания строительных правил и норм безопасности ответственность с производителя и продавца снимается.
SK	Výrobca a predajca nenesú žiadnu zodpovednosť za nedodržanie príslušných ustanovení zákona, stavebných predpisov a bezpečnostných požiadaviek užívateľom výrobku, architektom, montérom alebo majiteľom objektu.